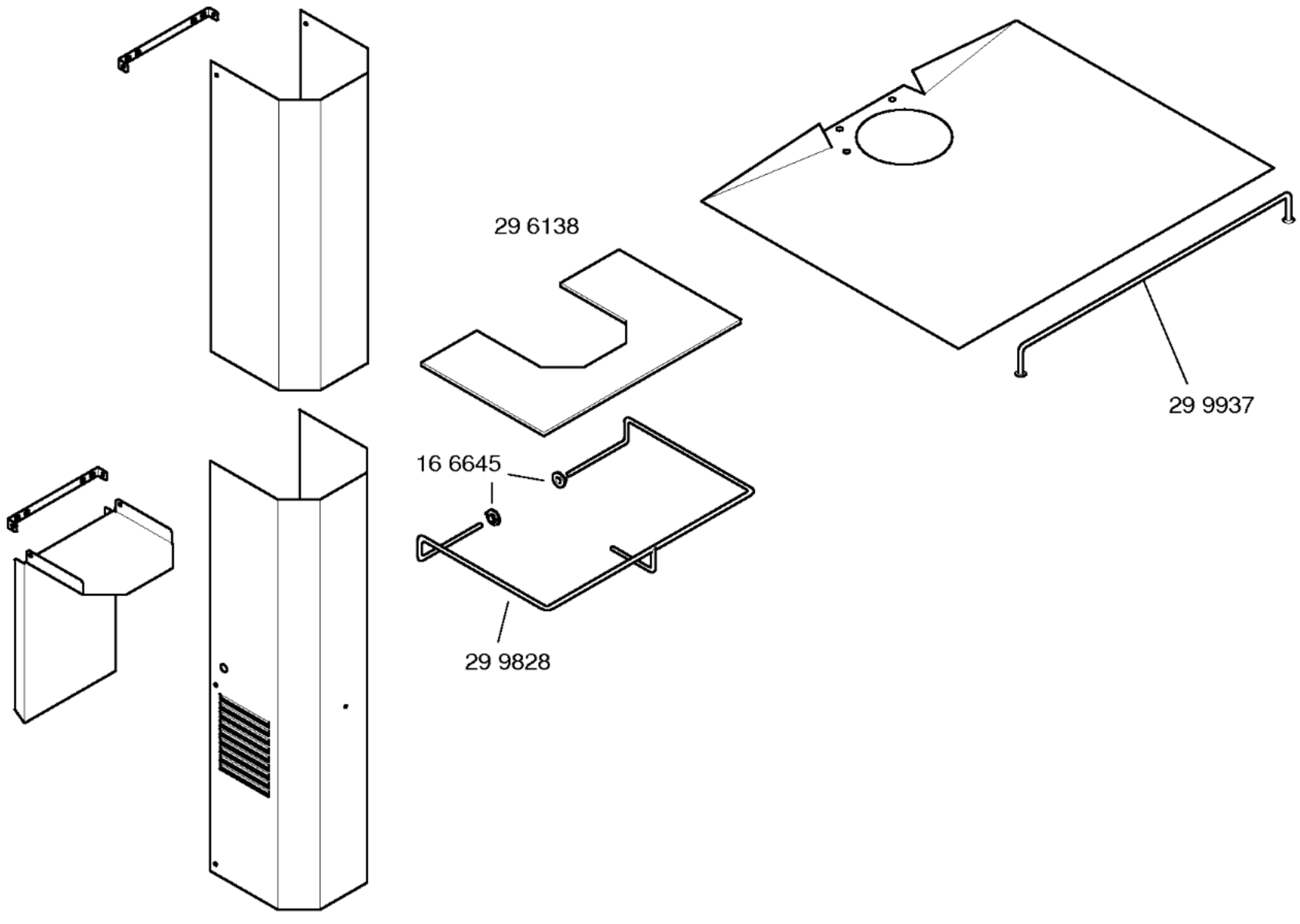

Bemerkung:
Alle anderen Teile keine Ersatzteile !

Montageanleitung
52 0408

Beipack
26 3695