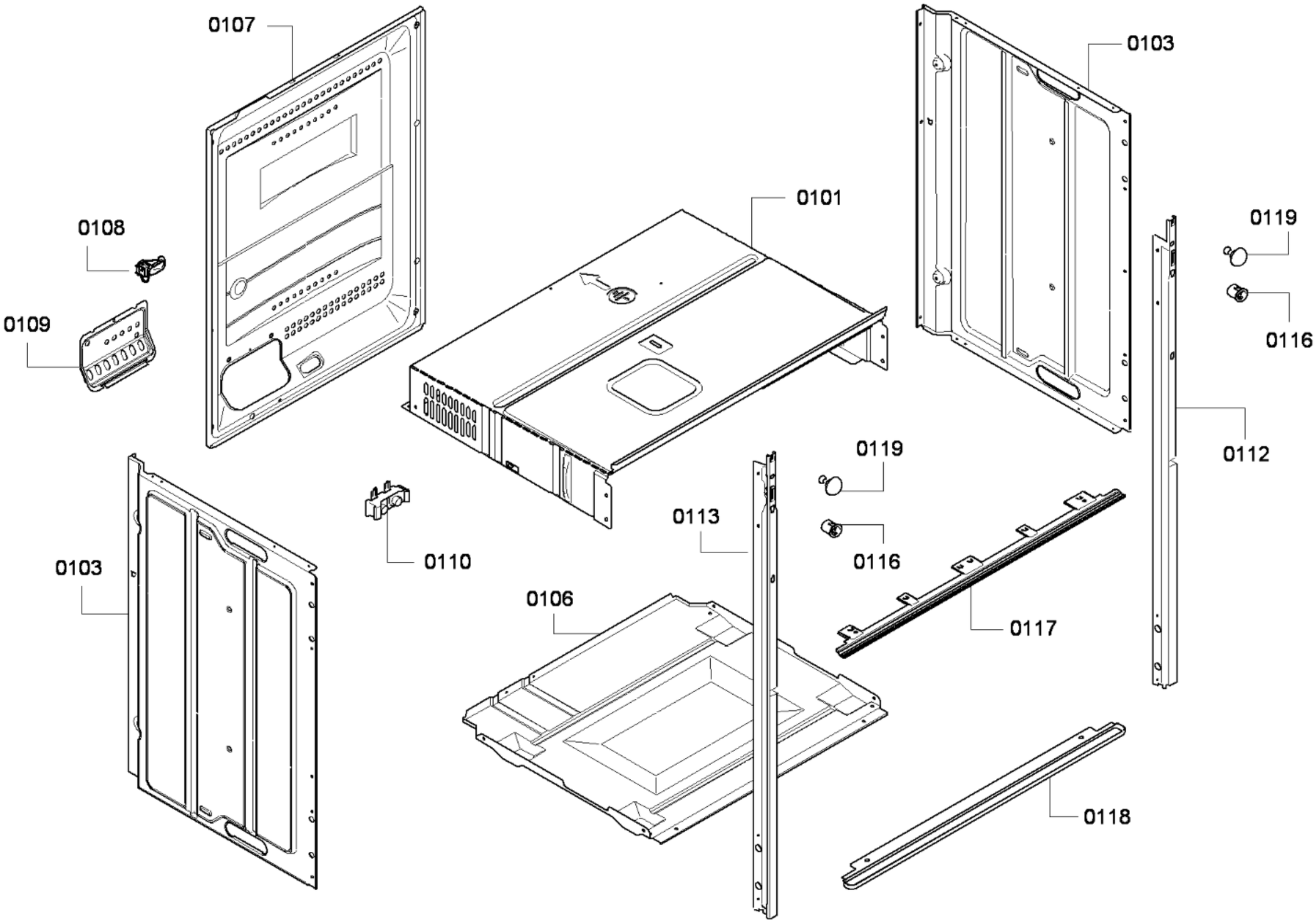

0199

0198

583000001 42863 aet 000 a 1/9

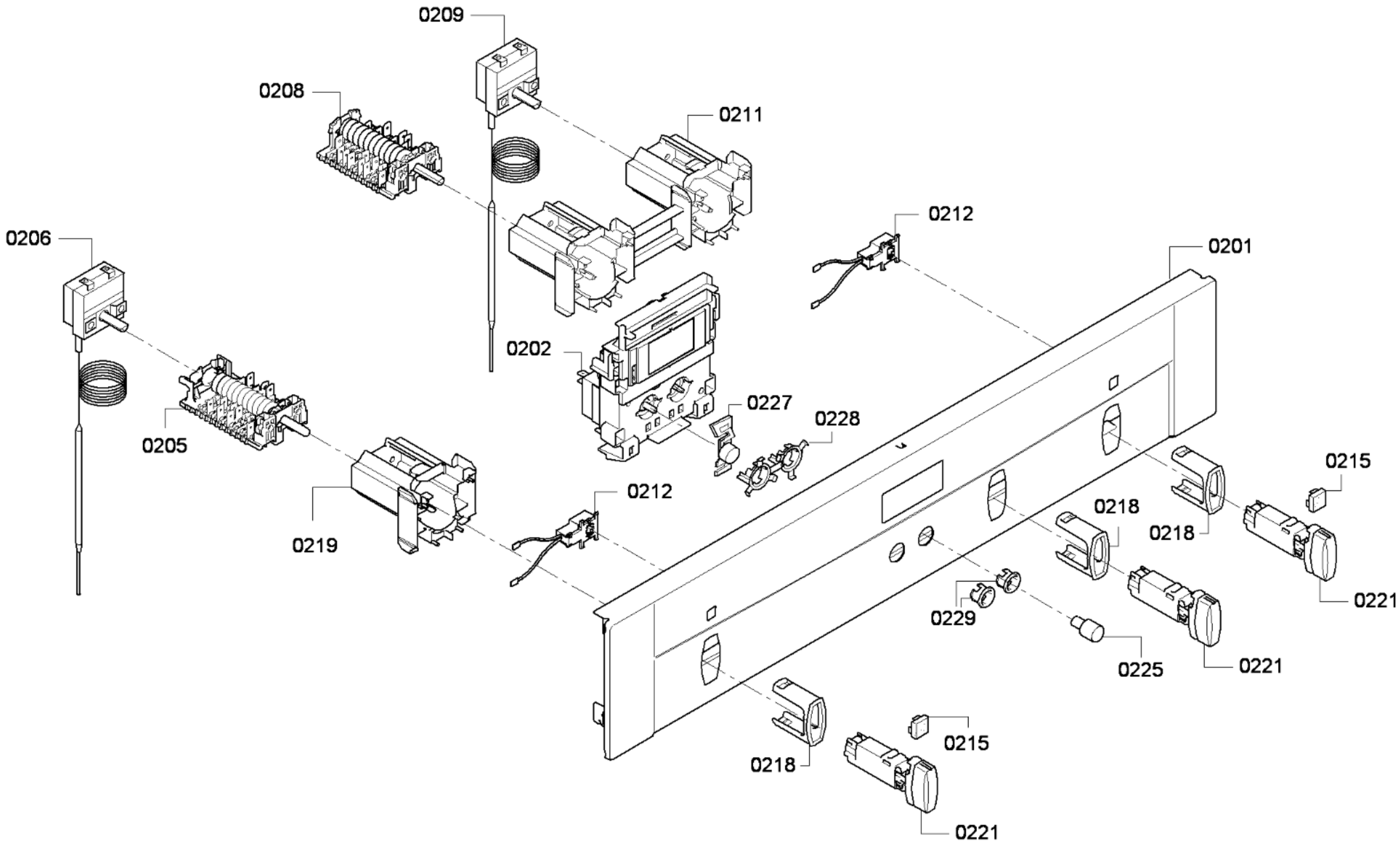

583000001 42863 aet 000 a 2/9

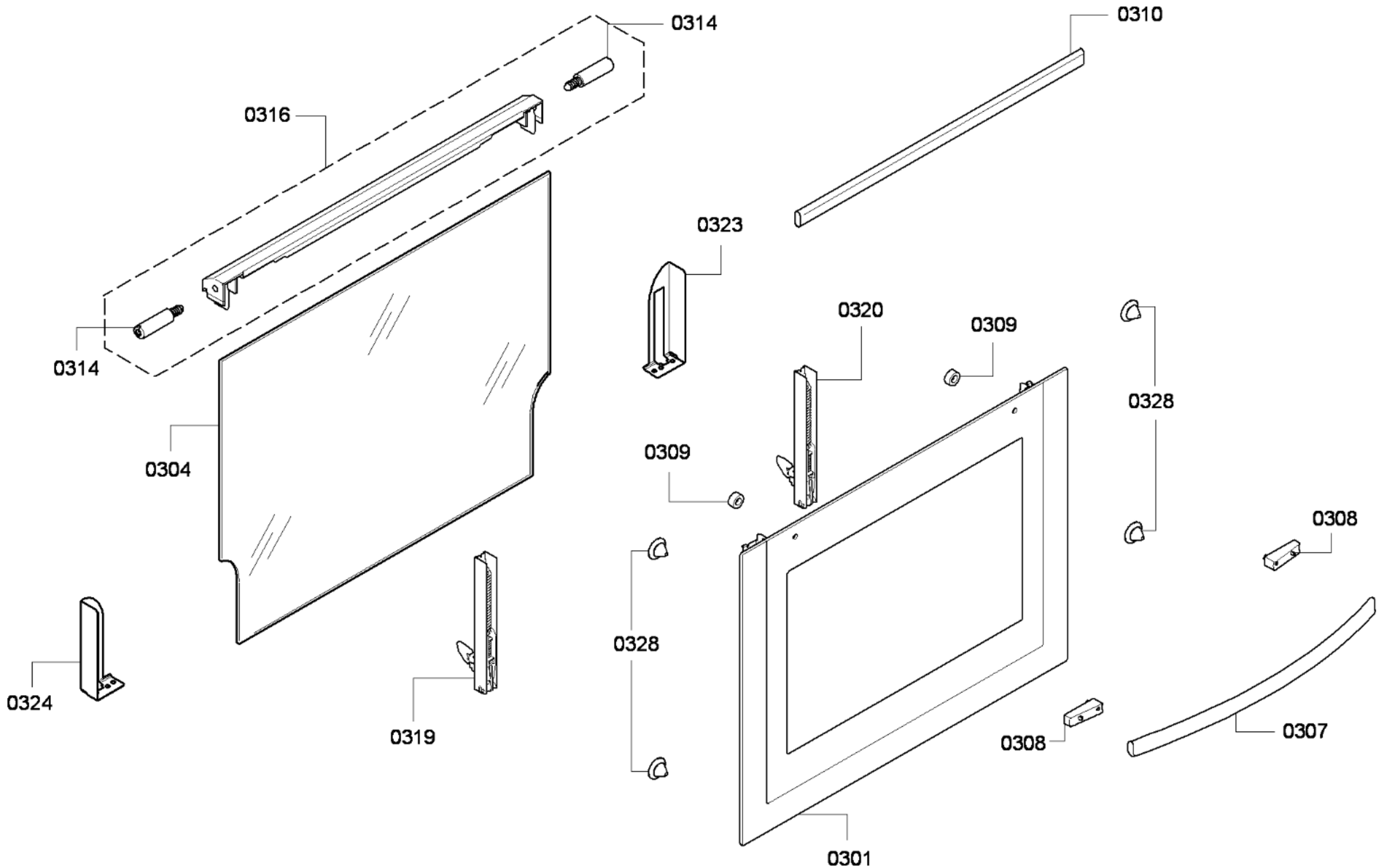

583000001 42863 aet 000 a 3/9

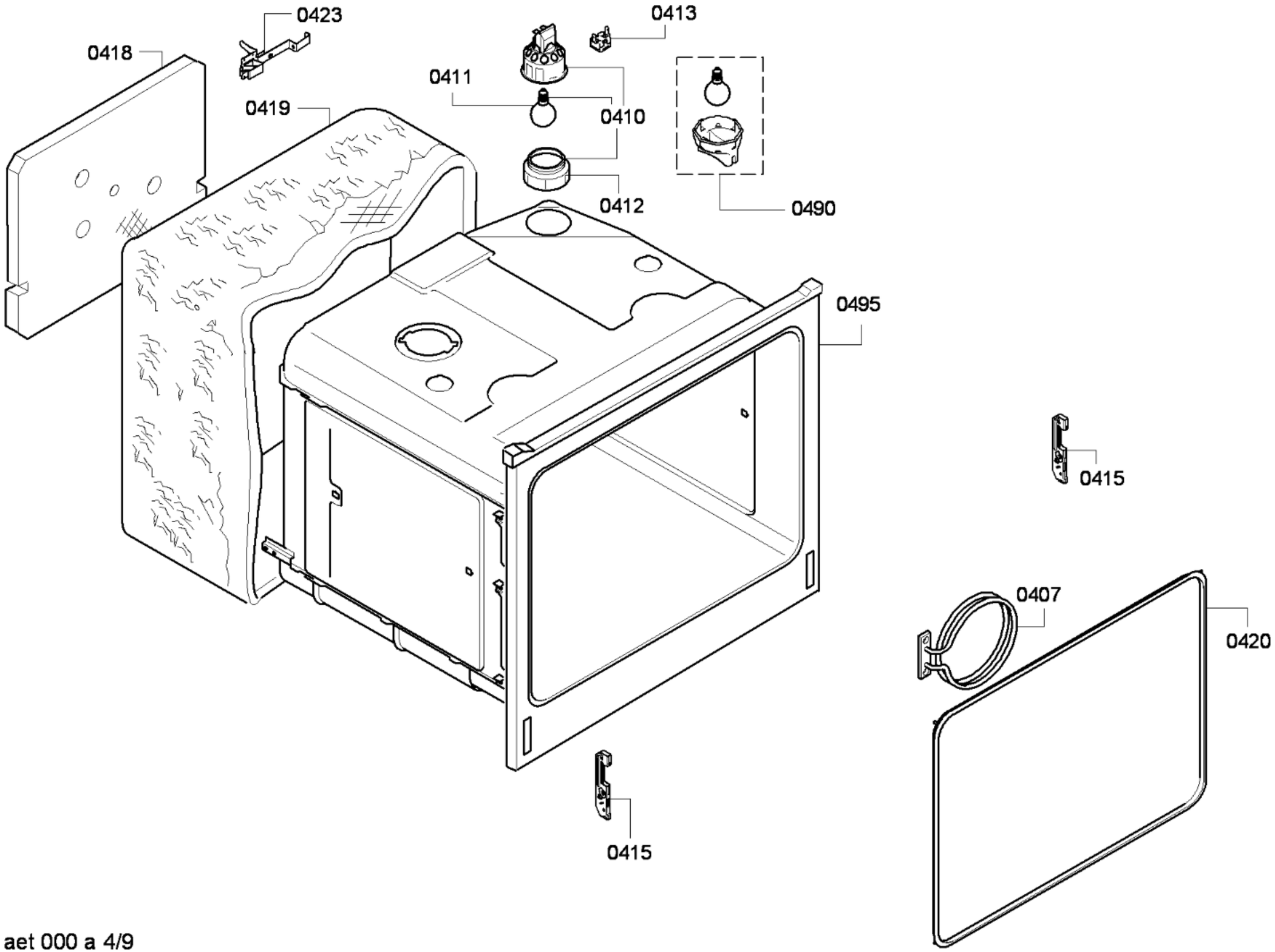
0423
0413
0418
0411
0419
0410
0412
0490
0495
0415
0407
0420
0415

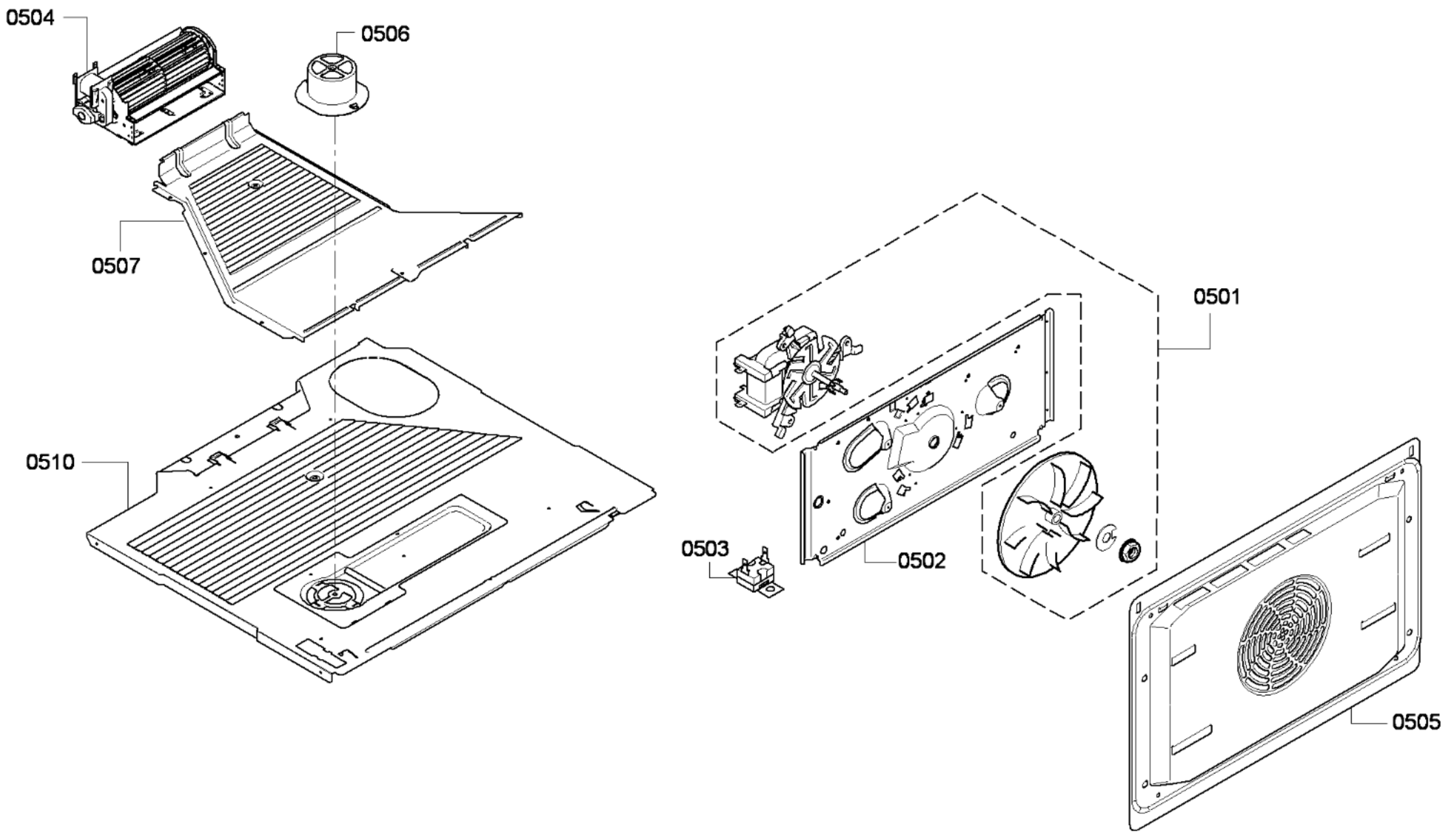
0504
0506
0507
0510
0501
0503
0502
0505

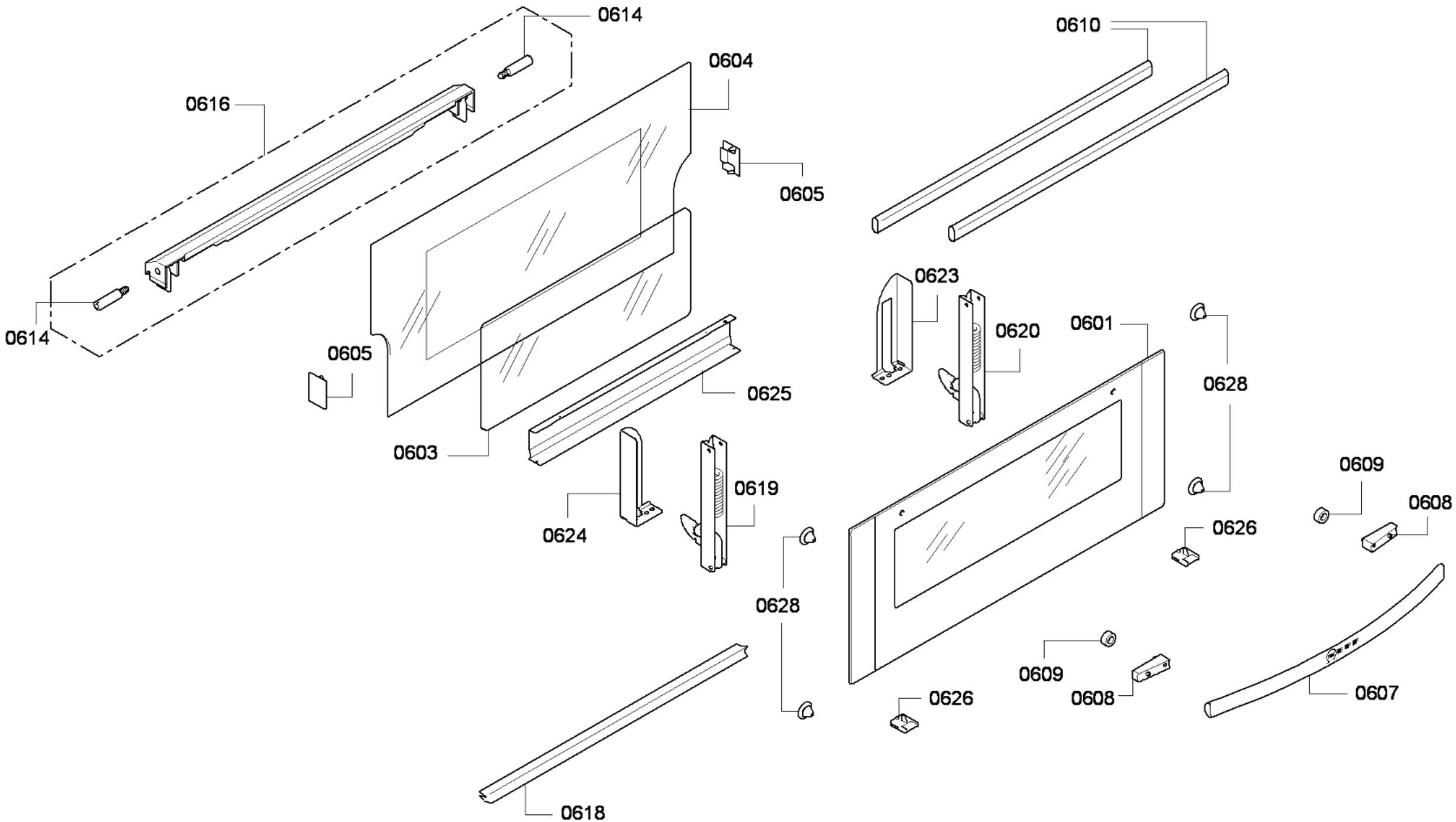
0614
0616
0614
0604
0605
0605
0603
0625
0624
0619
0628
0618
0610
0623
0620
0601
0628
0626
0609
0608
0609
0608
0626
0607

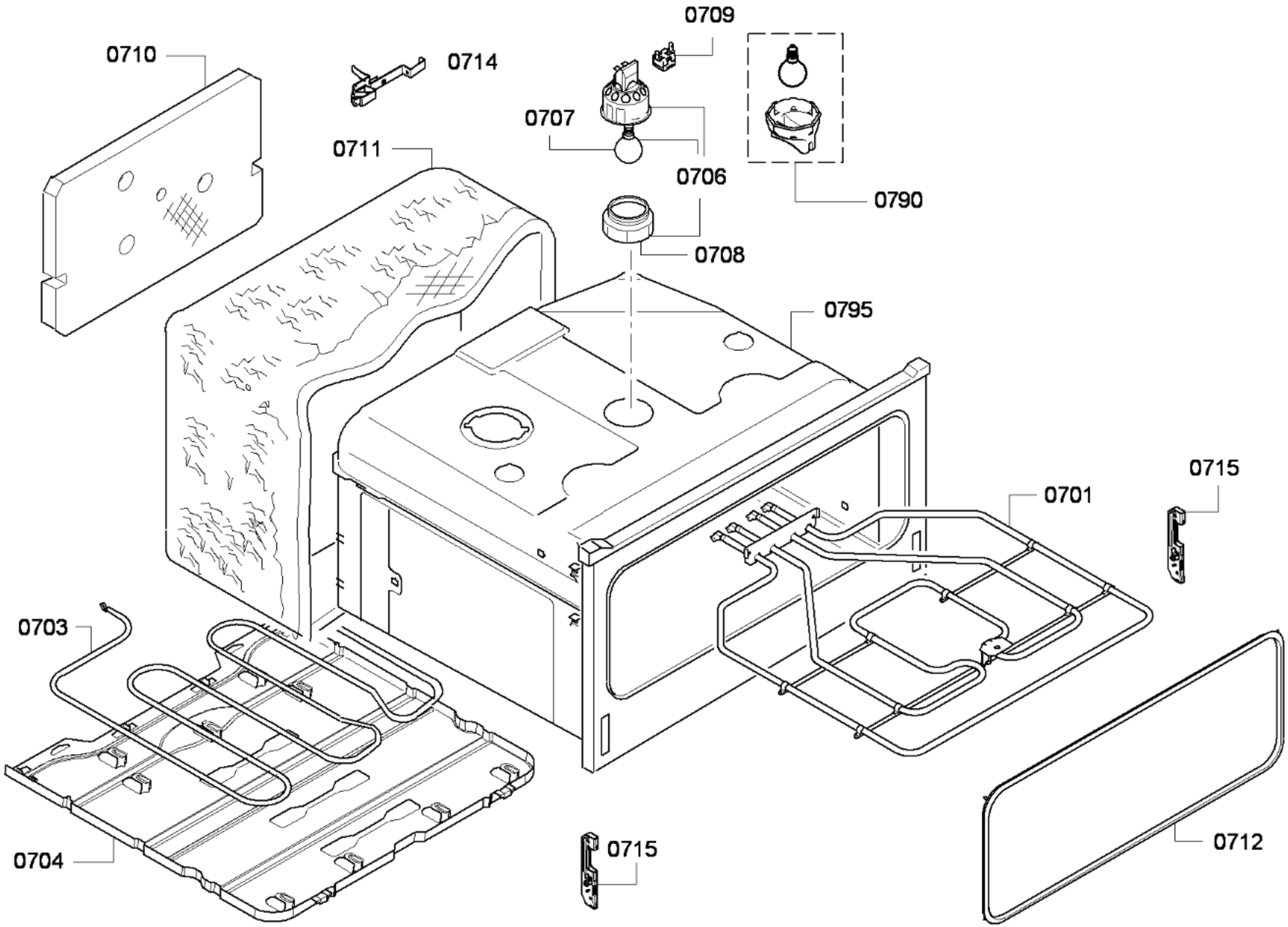

583000001 42863 aet 000 a 7/9

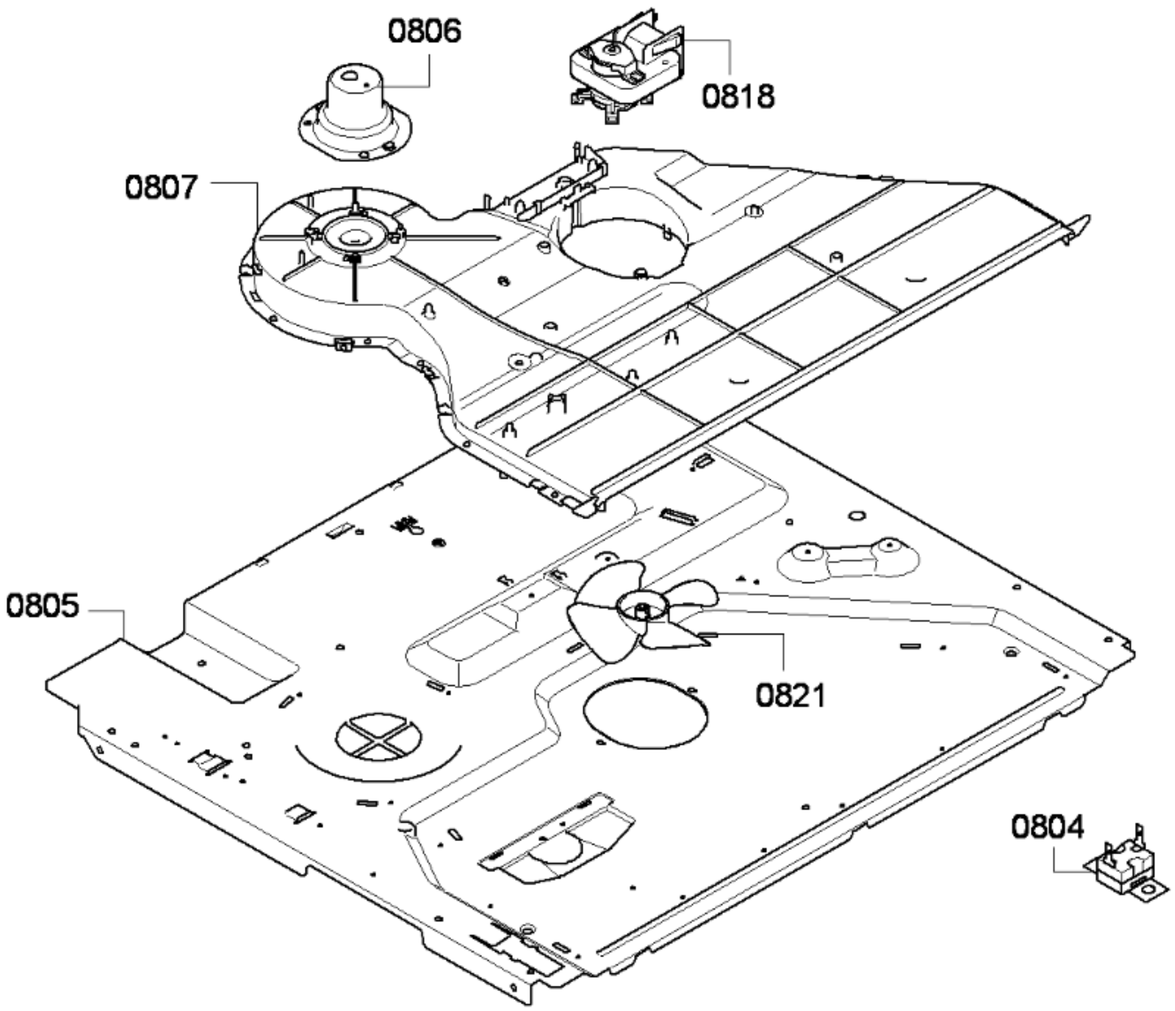

583000001 42863 aet 000 a 8/9

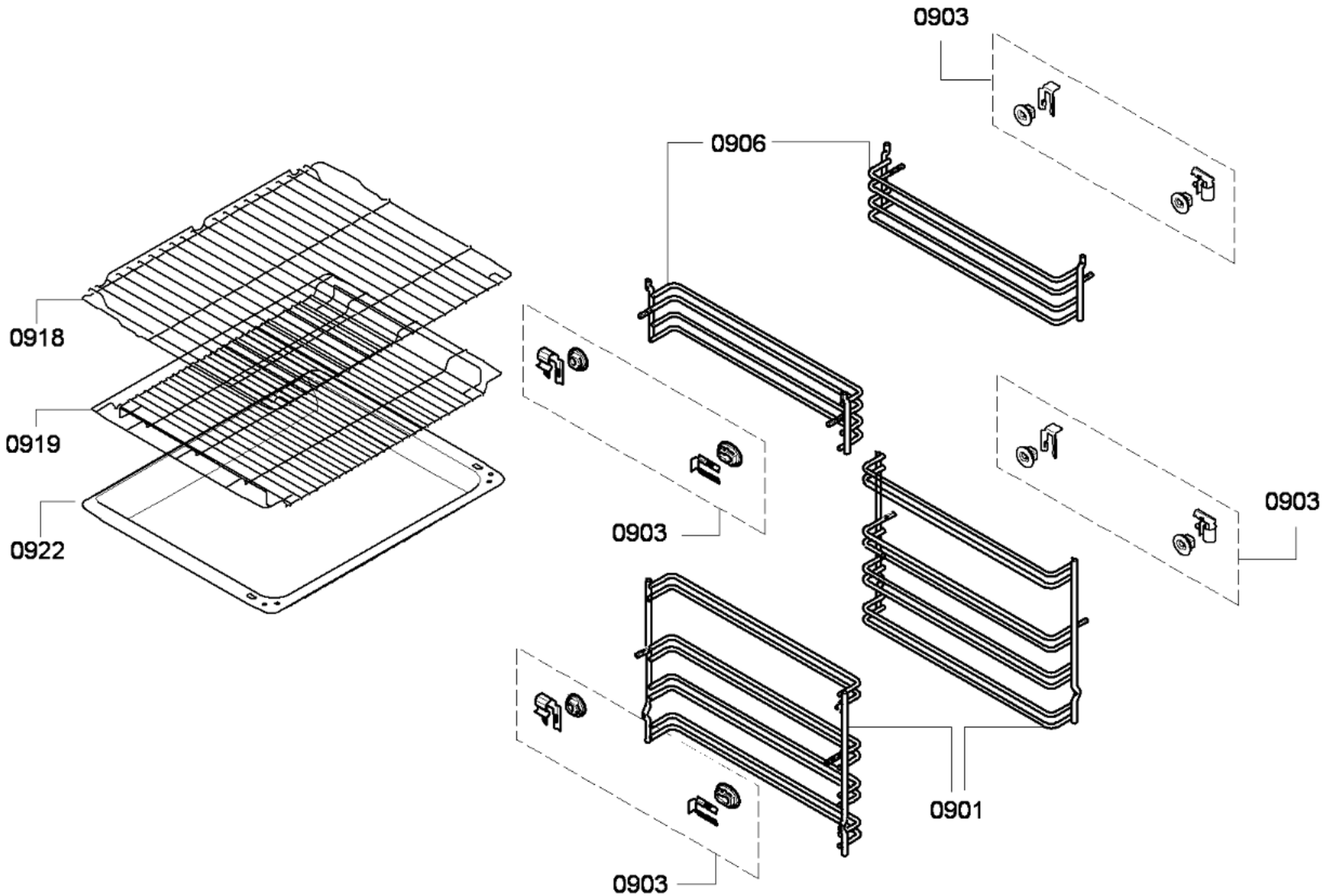
0903
0906
0918
0919
0922
0903
0903
0901
0903