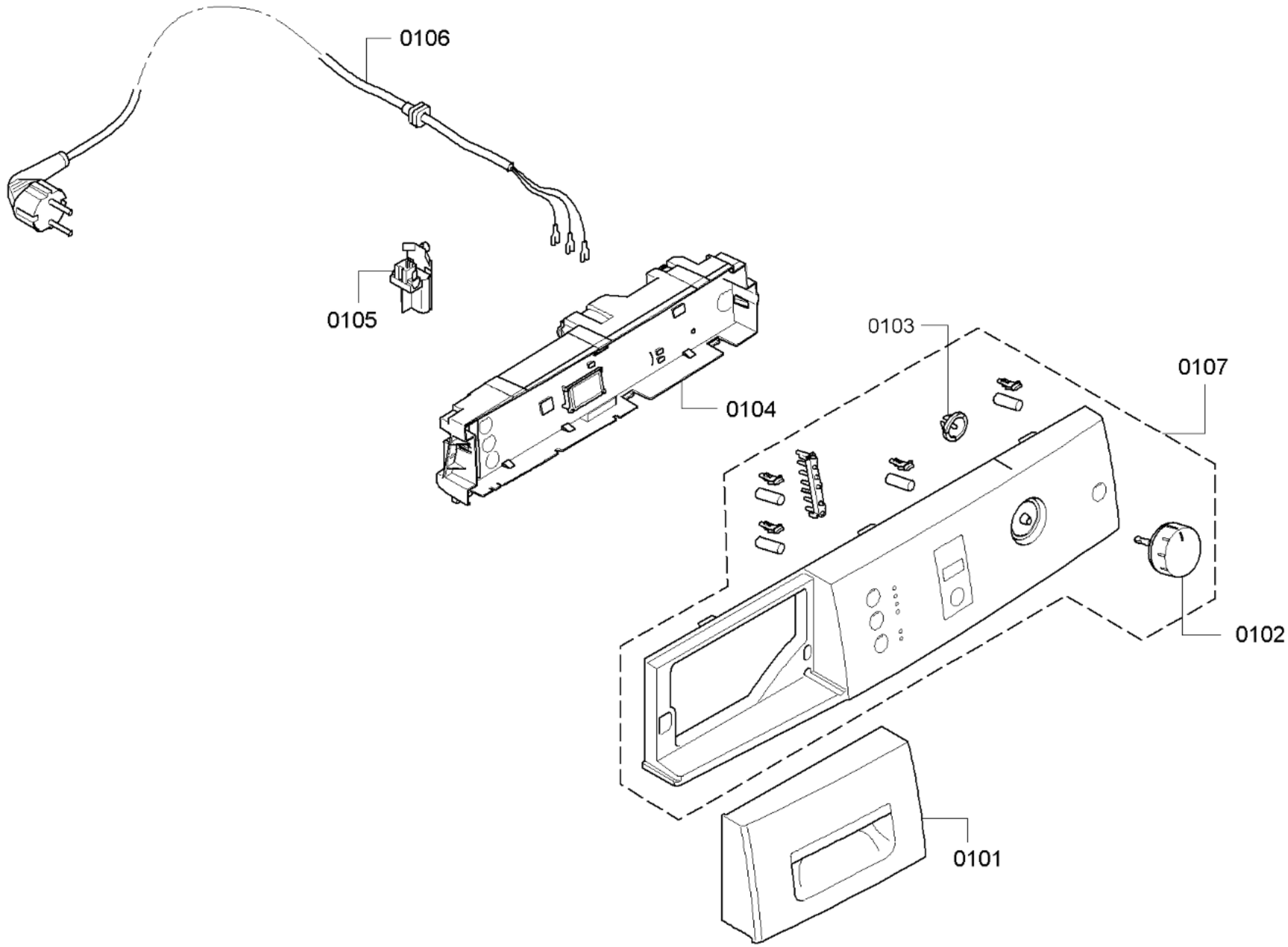
0199
0106
0105
0104
0103
0107
0102
0101

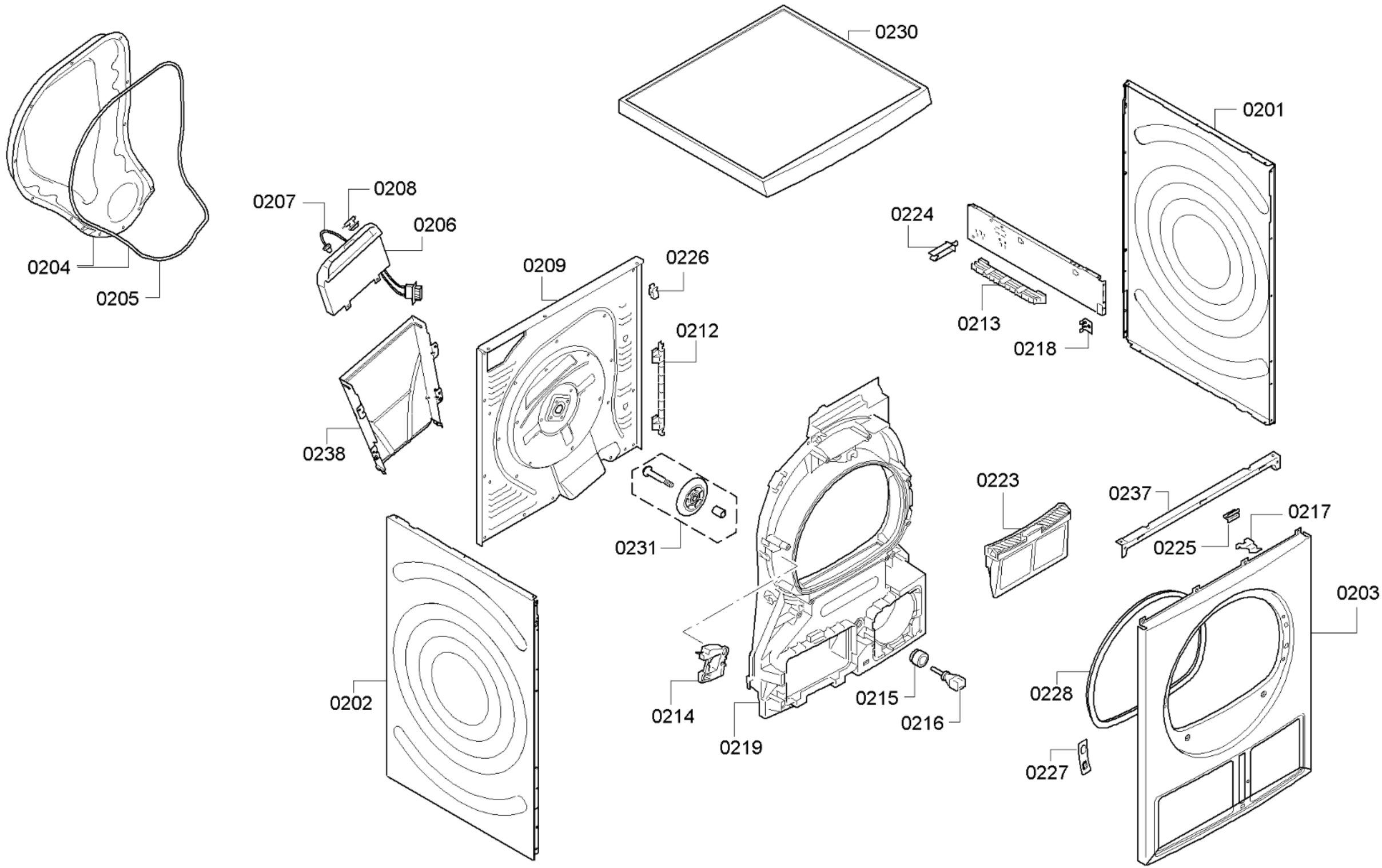

58300000158801 aet 000 a 2/5

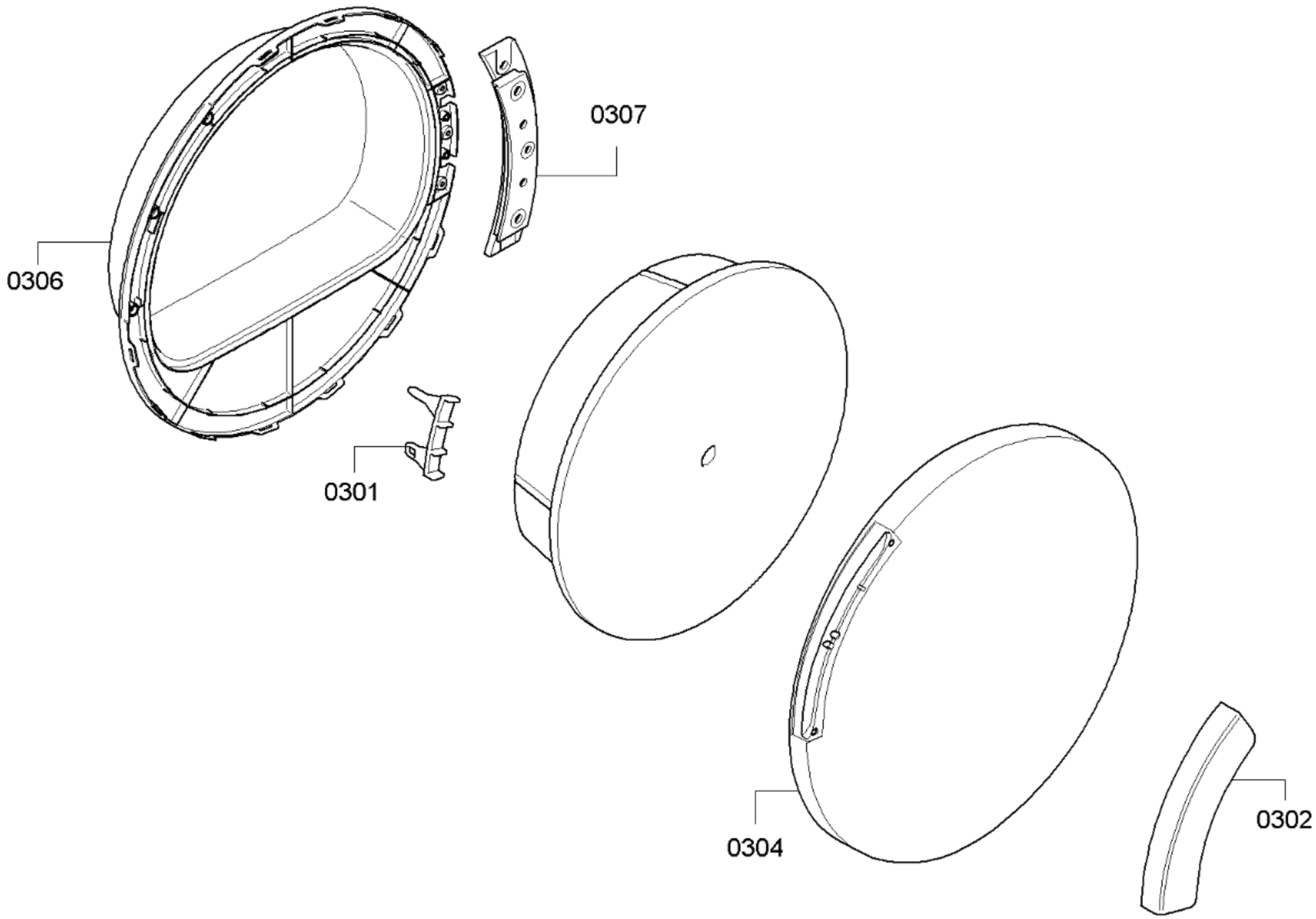
0307
0306
0301
0304
0302

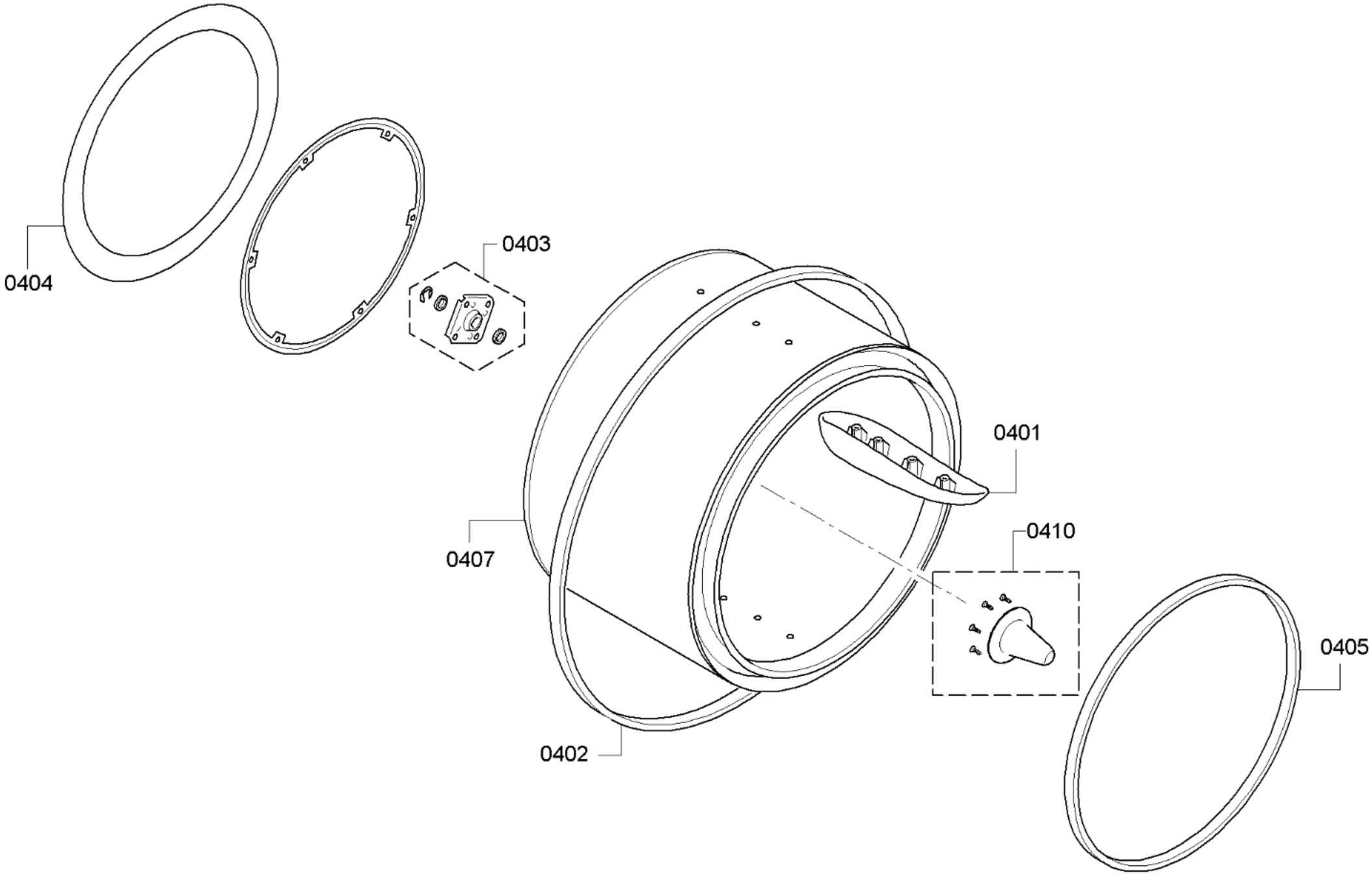

58300000158801 aet 000 a 4/5

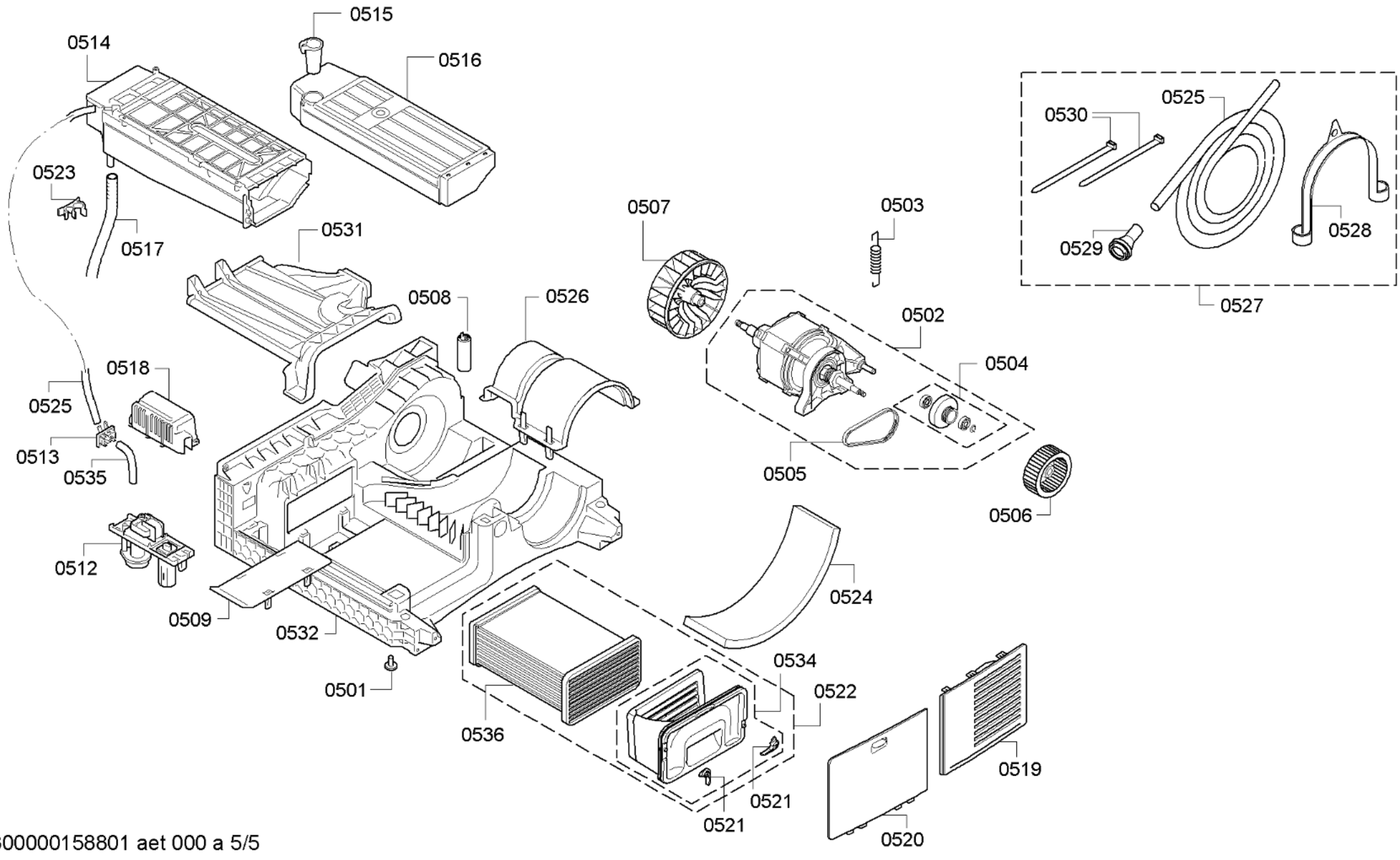

58300000158801 aet 000 a 5/5