0199

0198

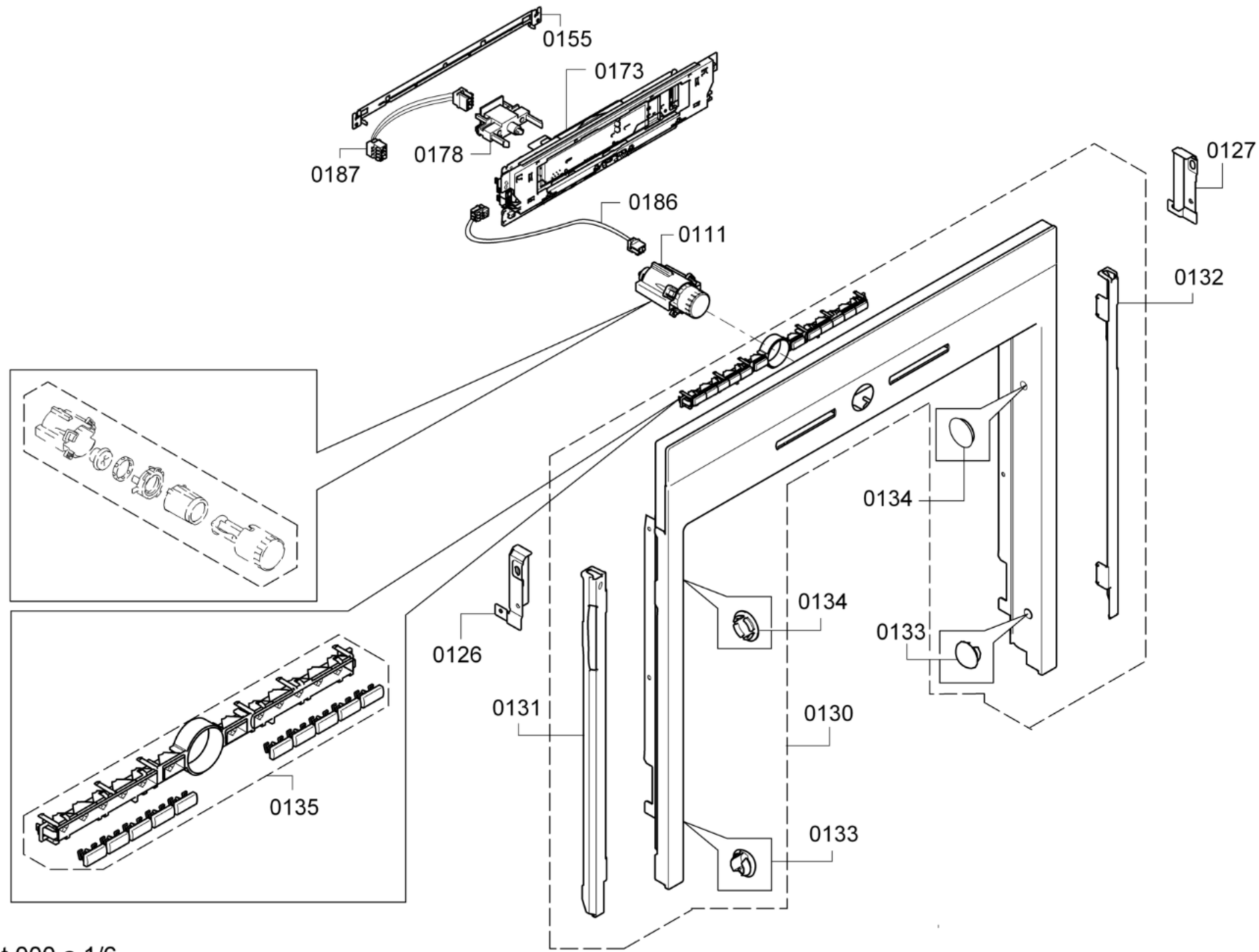
0155
0173
0178
0187
0186
0111
0127
0132
0134
0134
0133
0133
0126
0131
0130
0135

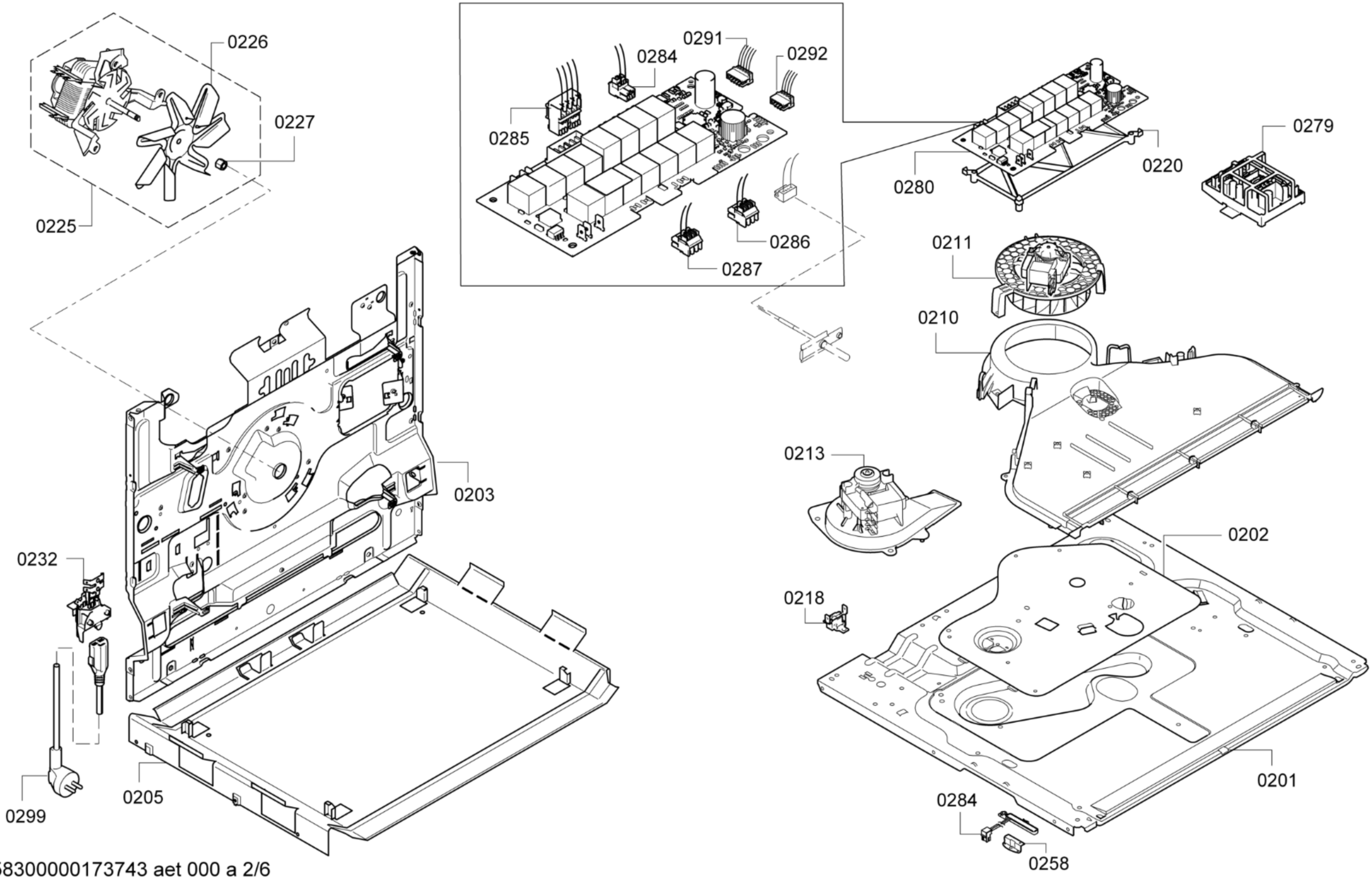

58300000173743 aet 000 a 2/6

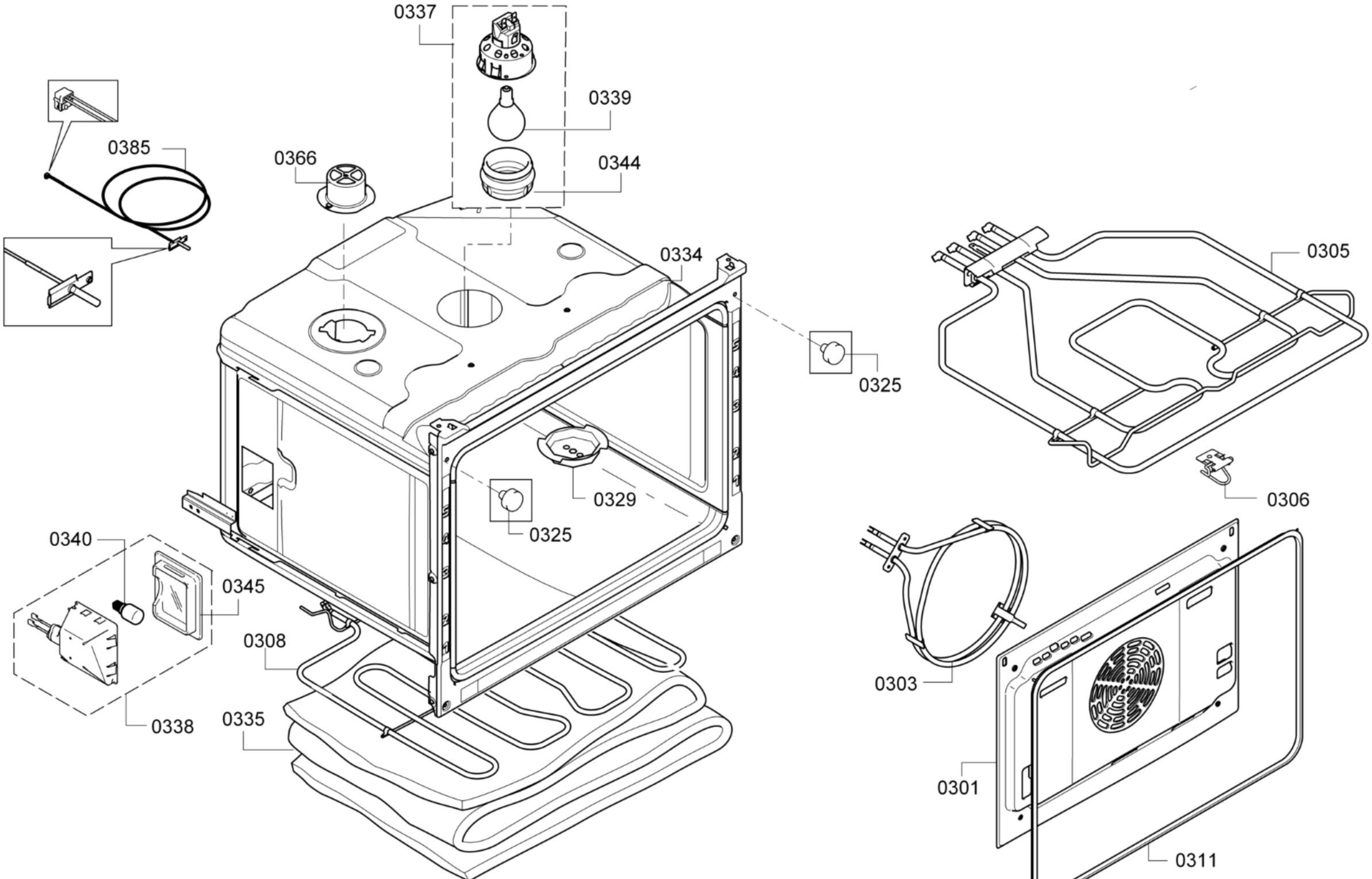

58300000173743 aet 000 a 3/6

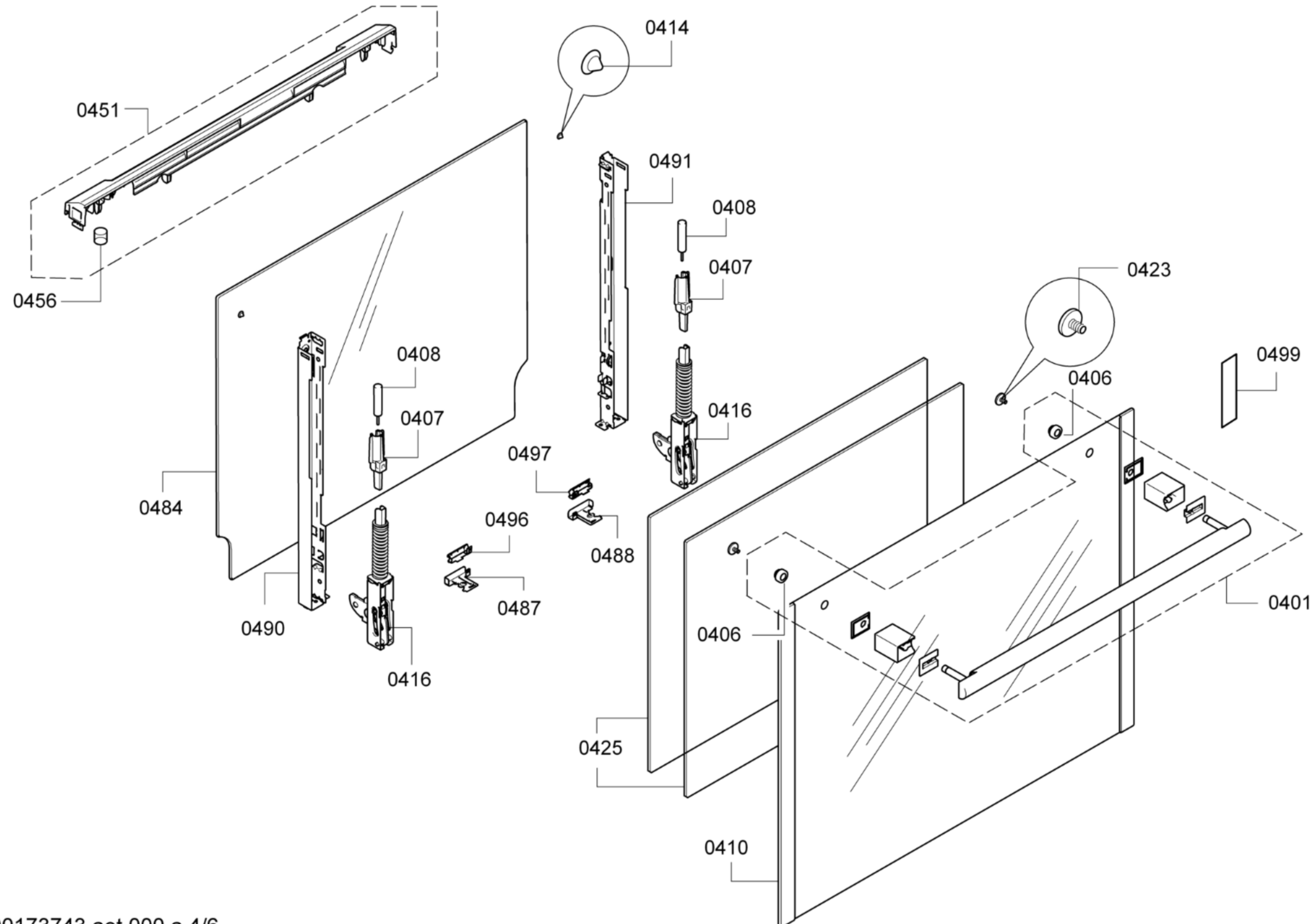

58300000173743 aet 000 a 4/6

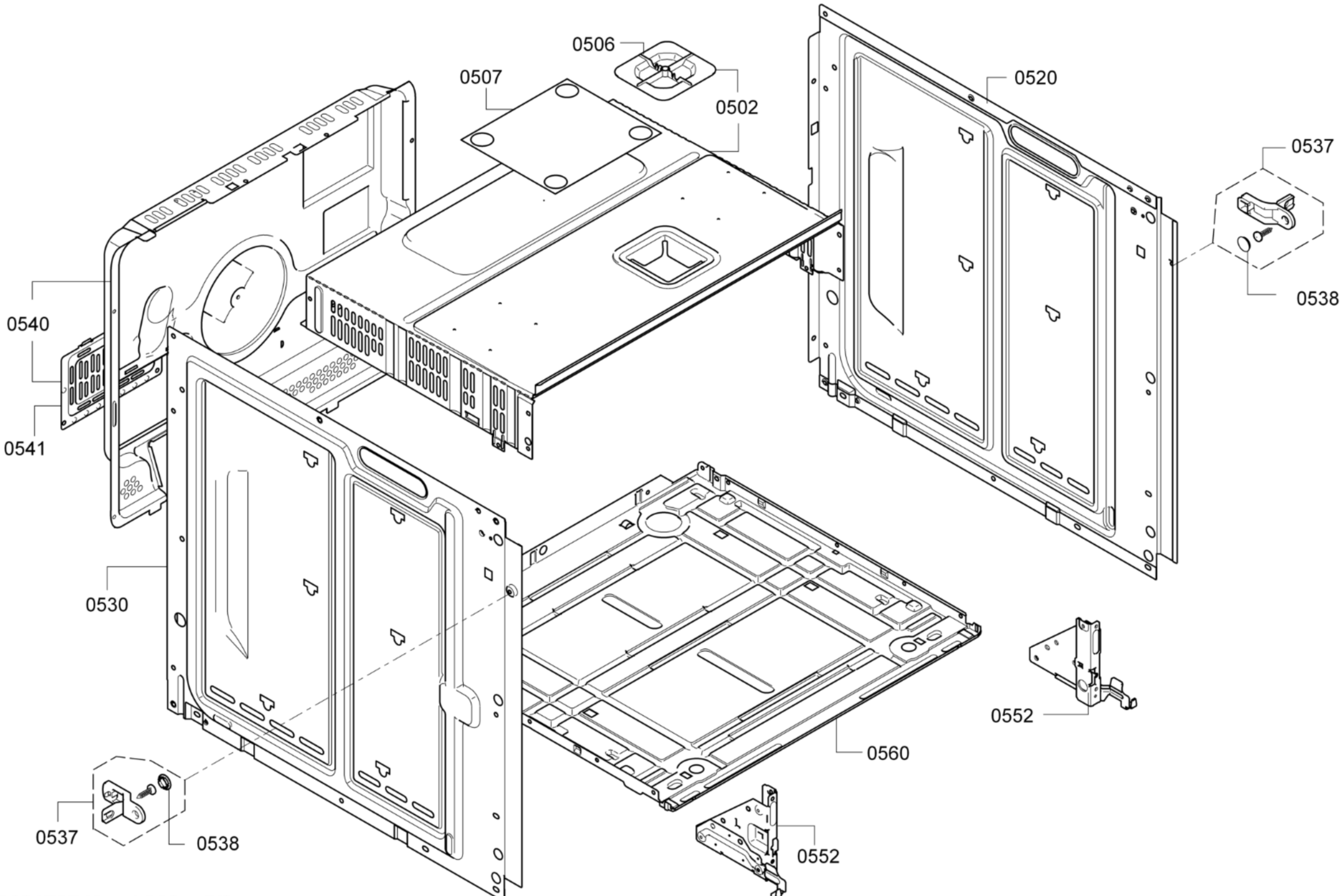

58300000173743 aet 000 a 5/6

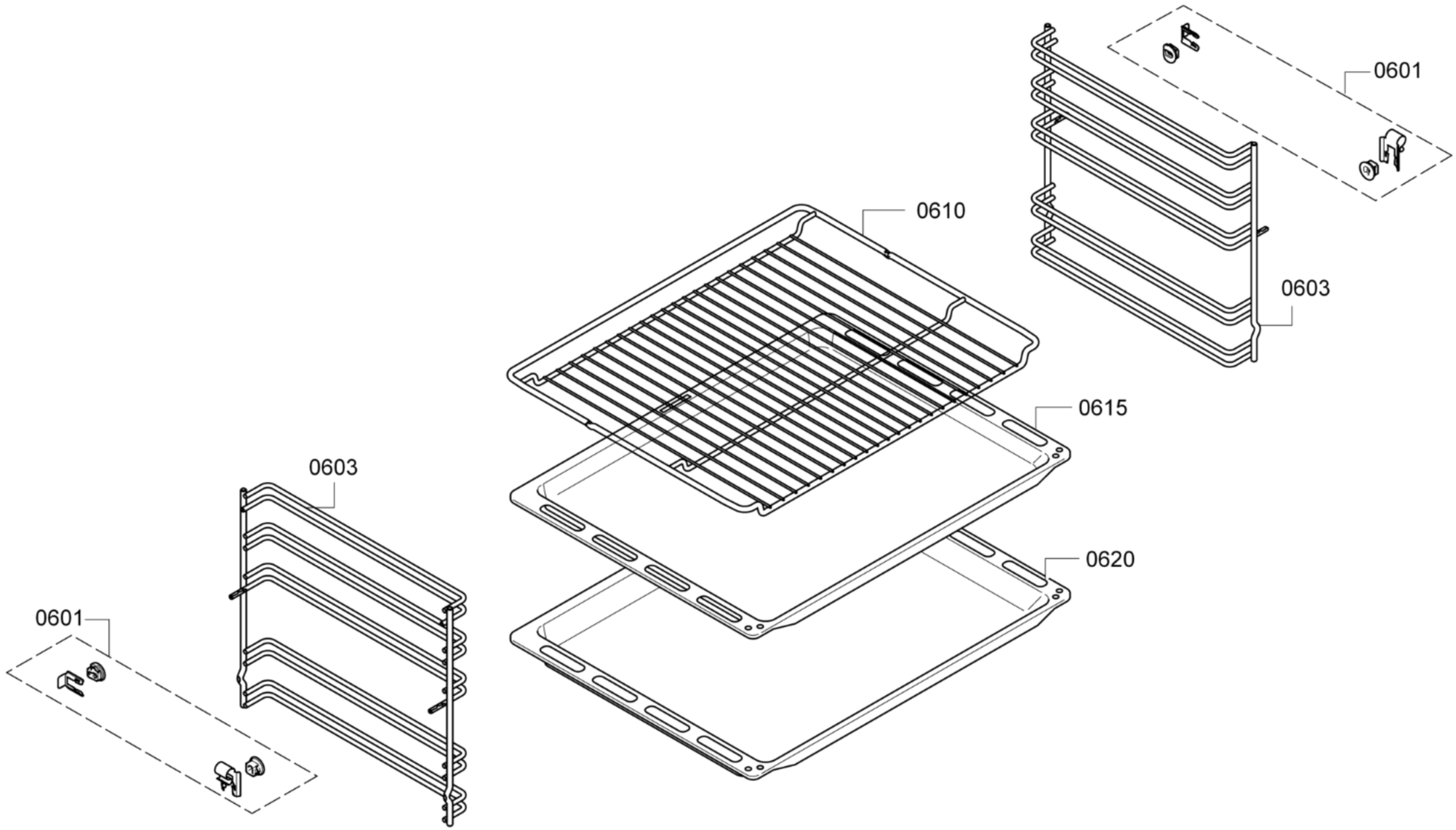

58300000173743 aet 000 a 6/6