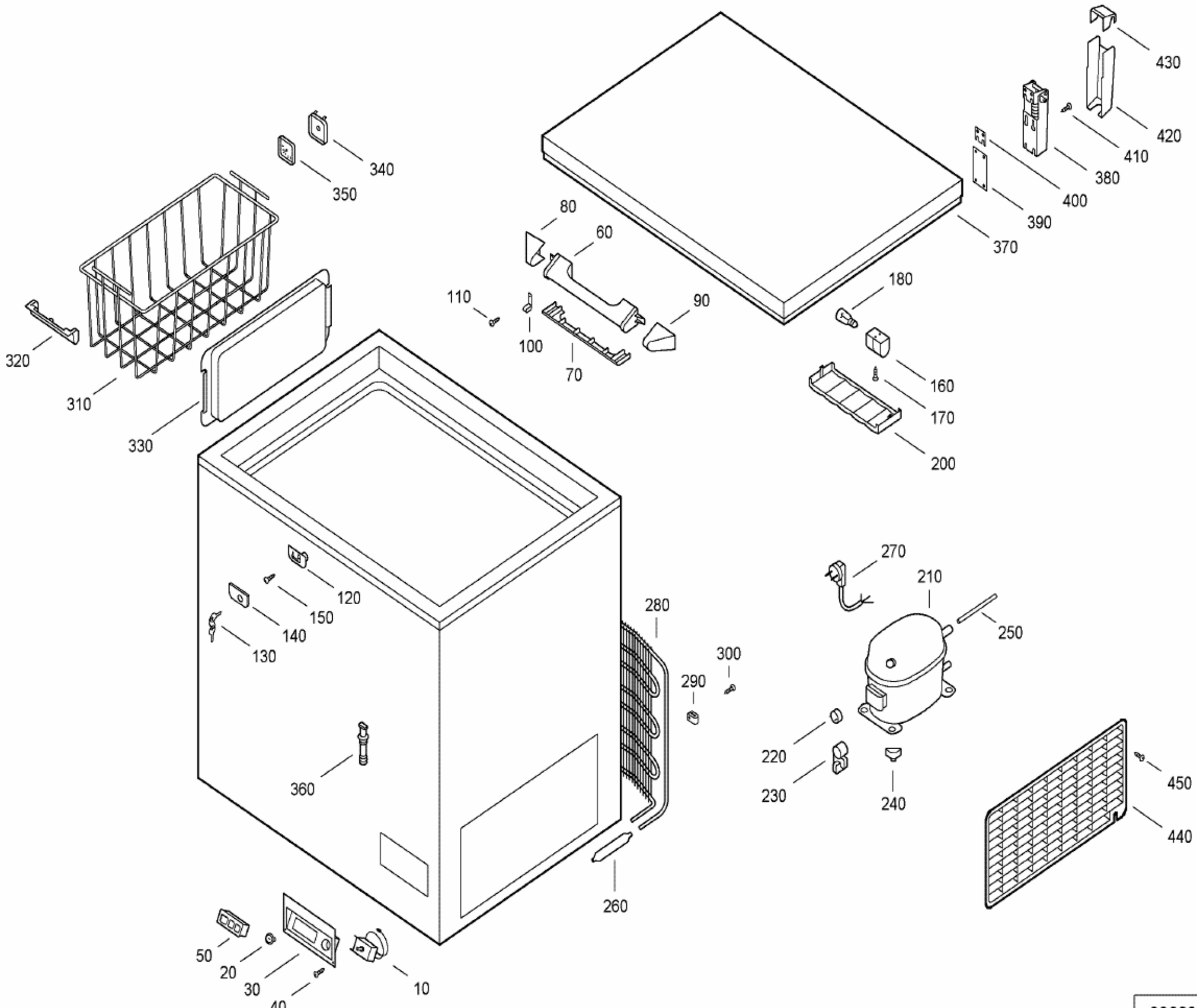
430
420
410
380
400
390
370
340
350
80
60
180
110
90
100
70
320
310
330
160
170
200
270
210
120
150
140
130
280
250
300
290
220
230
240
450
440
360
260
50
20
30
40
10

000891-0