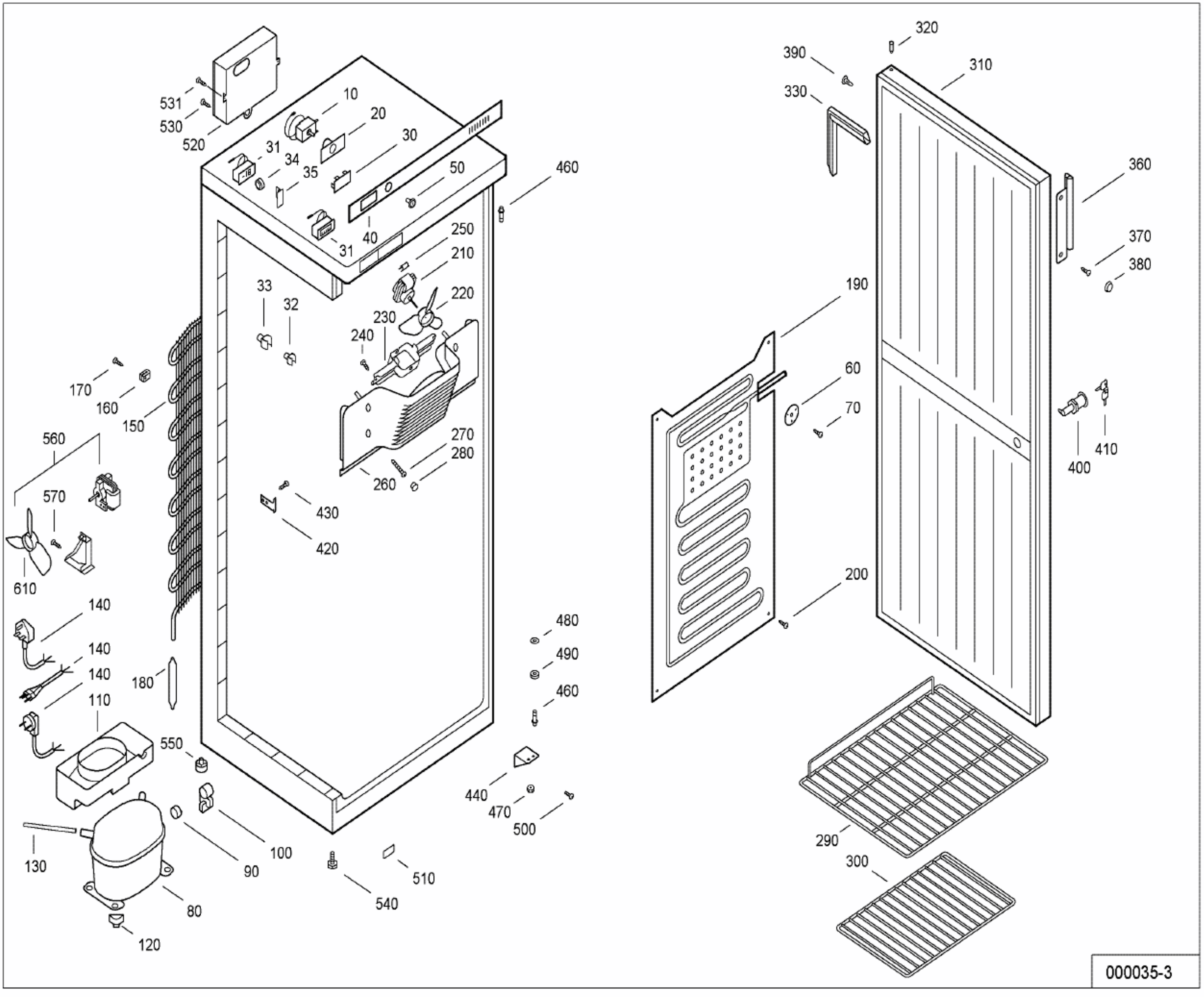
531
530
520
10
20
30
31
34
35
50
460
40
31
250
210
33
32
220
230
240
170
160
150
560
270
280
260
570
430
420
610
140
140
140
110
180
480
490
460
550
440
470
500
130
100
90
510
540
80
120
320
390
310
330
360
370
380
190
60
70
400
410
200
290
300
000035-3