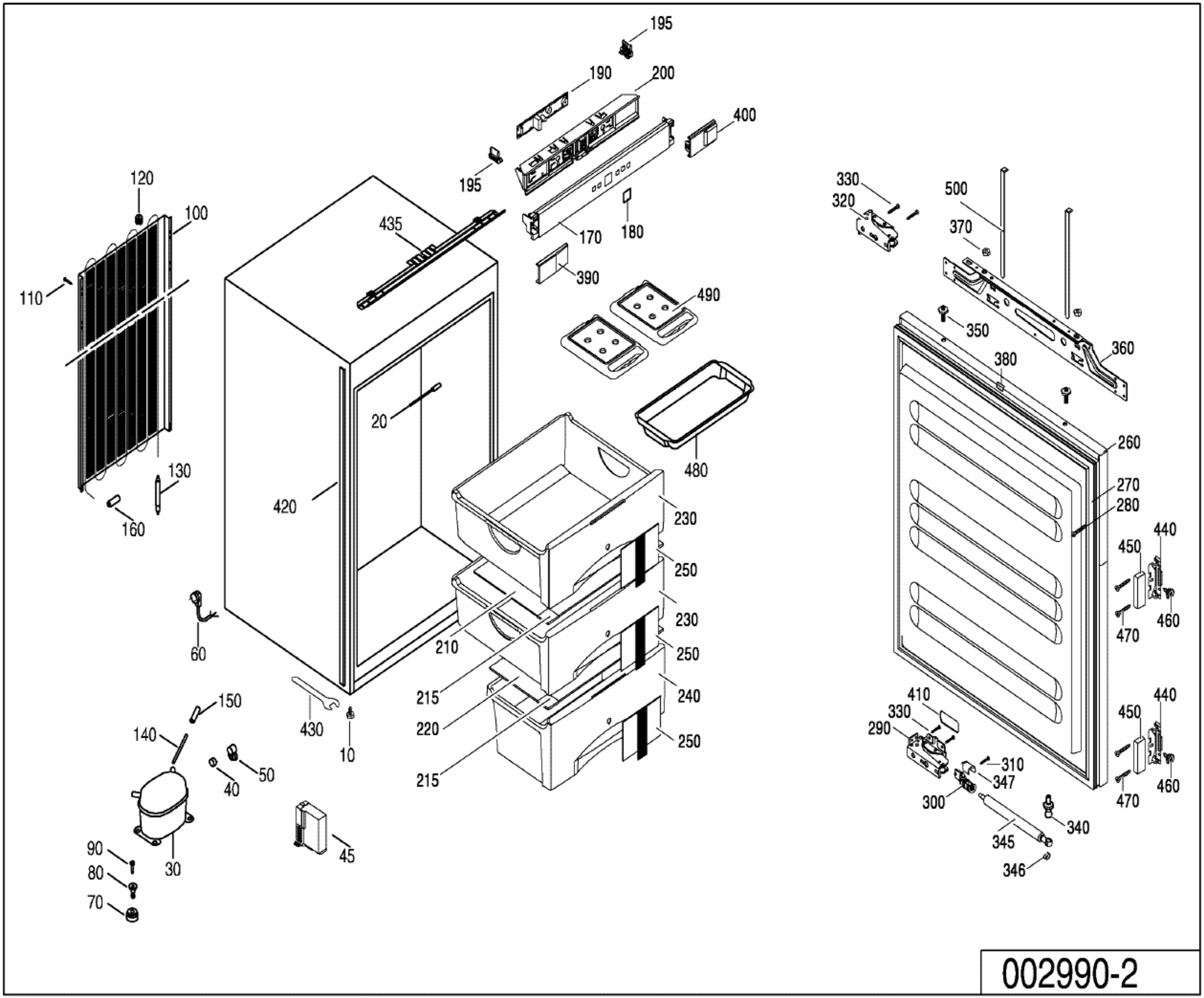
195
190
200
400
195
120
100
435
170
180
330
320
500
370
110
390
490
350
360
380
20
260
130
480
270
280
420
230
440
450
160
250
230
460
470
60
210
250
150
215
240
440
450
140
430
220
10
410
330
290
250
310
347
50
40
215
300
470
460
340
345
90
30
45
80
346
70

002990-2