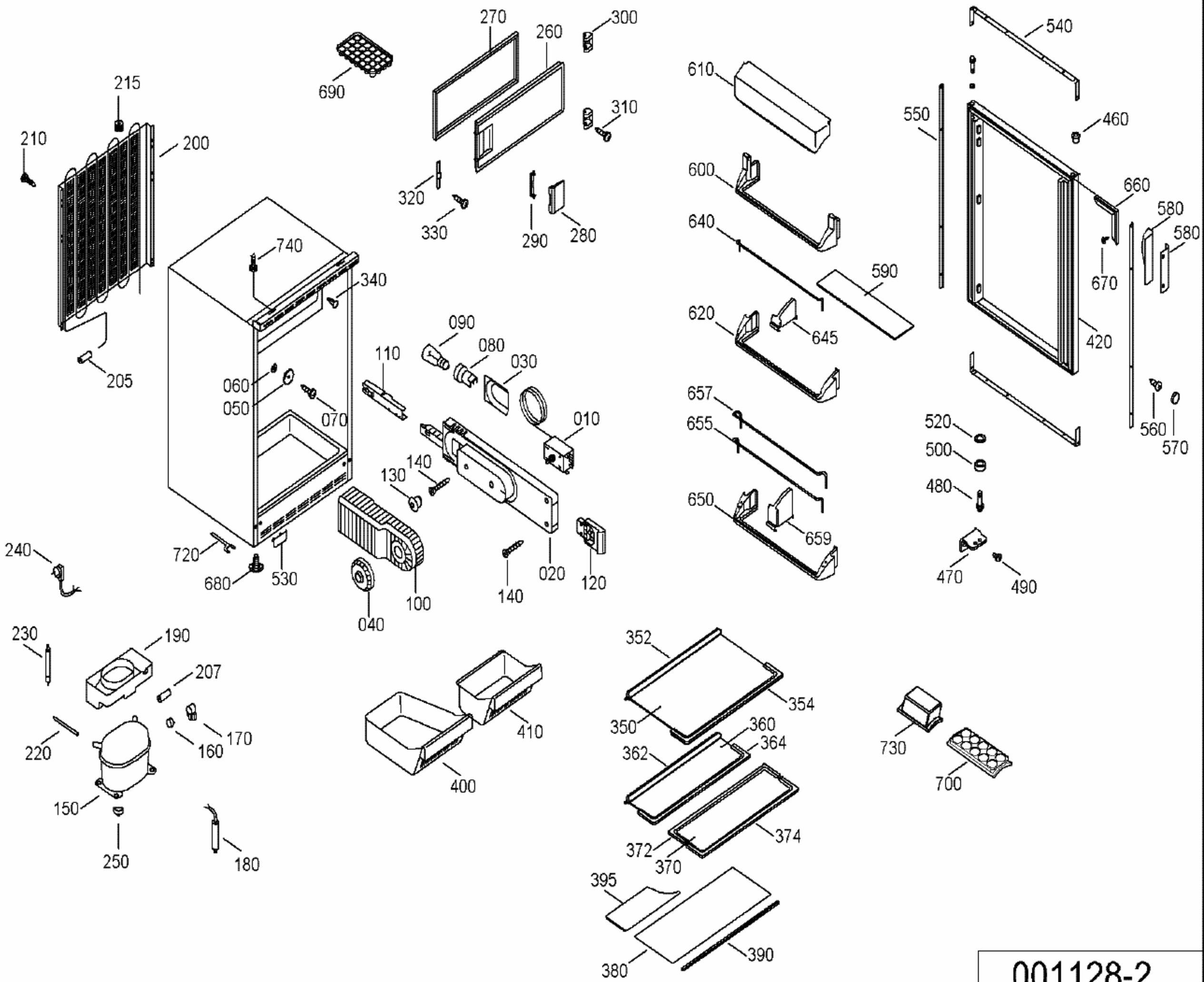
270
260
300
690
310
215
210
200
320
330
290
280
740
340
090
080
030
110
060
050
070
010
140
130
020
120
100
040
140
720
680
530
240
610
600
640
590
620
645
657
655
650
659
540
550
460
660
580
580
670
420
560
570
520
500
480
470
490
230
190
207
220
170
160
150
250
180
410
400
352
354
350
360
364
362
374
372
370
395
380
390
730
700

001128-2