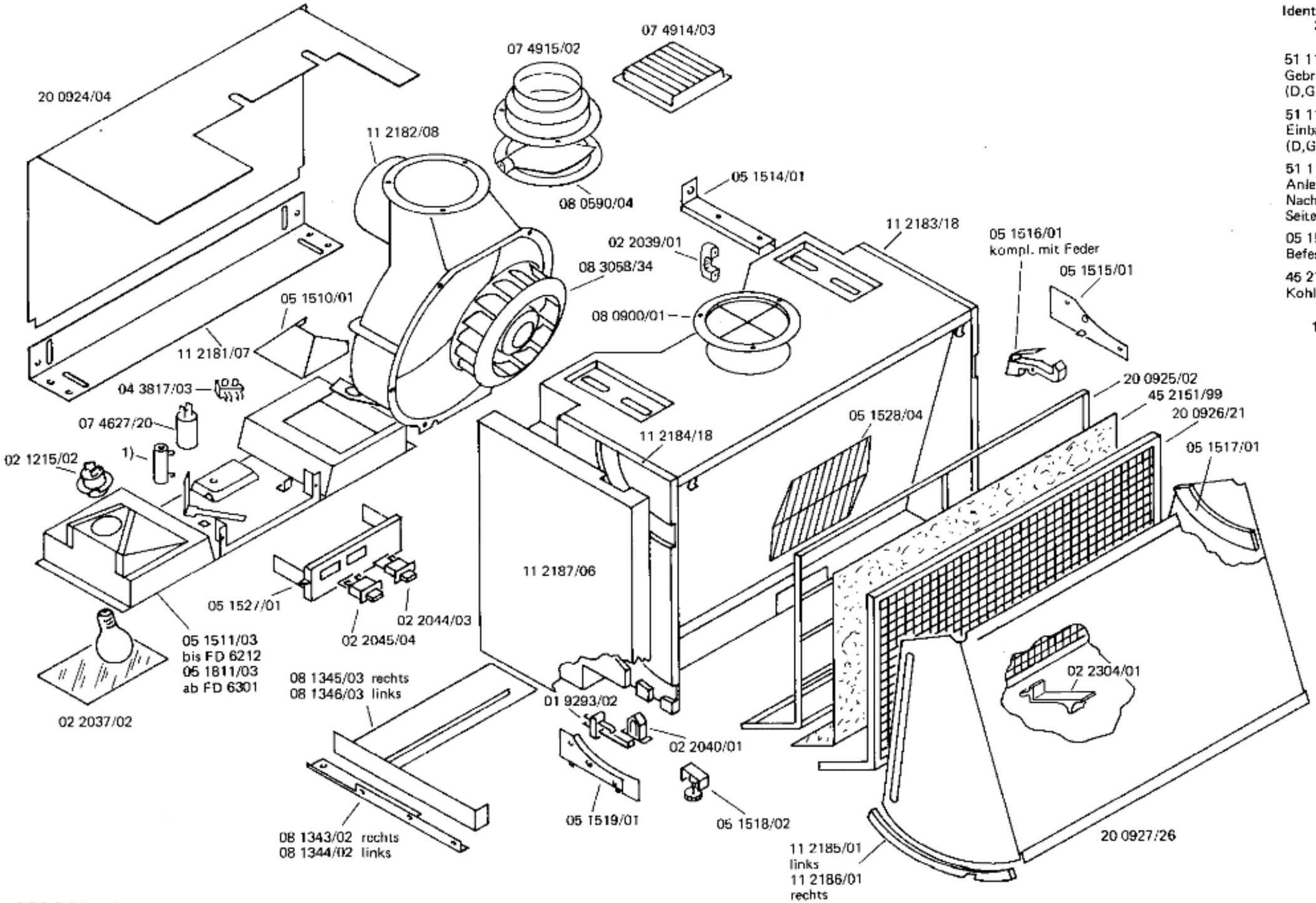

130239-1/1

Ident-Nummern-Konstante
3740 .. ....

51 1147/00
Gebrauchsanweisung
(D,GB,F,I,NL)

51 1146/00
Einbauanweisung
(D,GB,F,I,NL)

51 1145/00
Anleitung für
Nachrüstung
Seiteinteile

05 1520/03
Befestigungssatz

45 2163/99
Kohlefilter

1) 02 2043/02
D1,CH
02 2051/06
GB