Ident – Nummern – Konstante
3740 . . . . . .

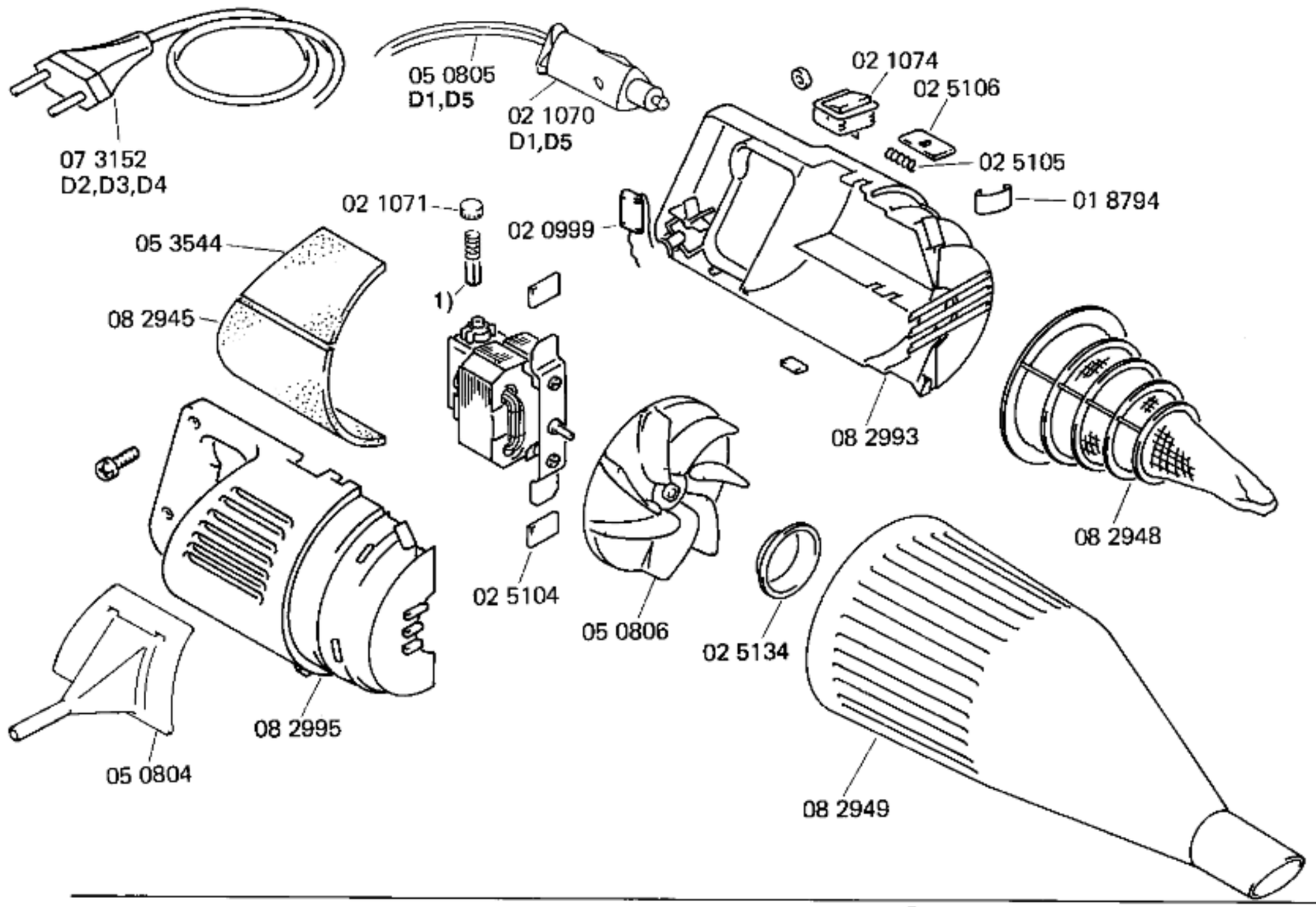

51 1439
D1, D2
(D,GB,F,NL,I,S,N,DK,
SF)
Gebrauchsanweisung

11 1815
Koffer
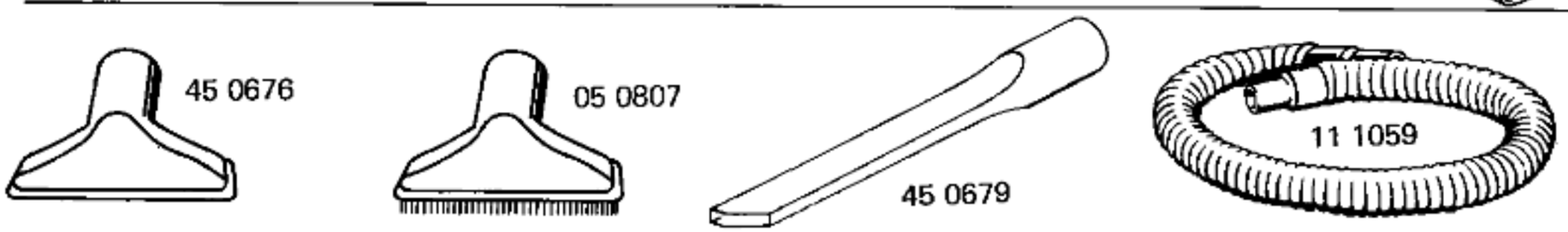
1) 02 7782
D1,D5
02 7783
D3,D4
02 1077
D2