Ident – Nummern – Konstante
3740 .. ....

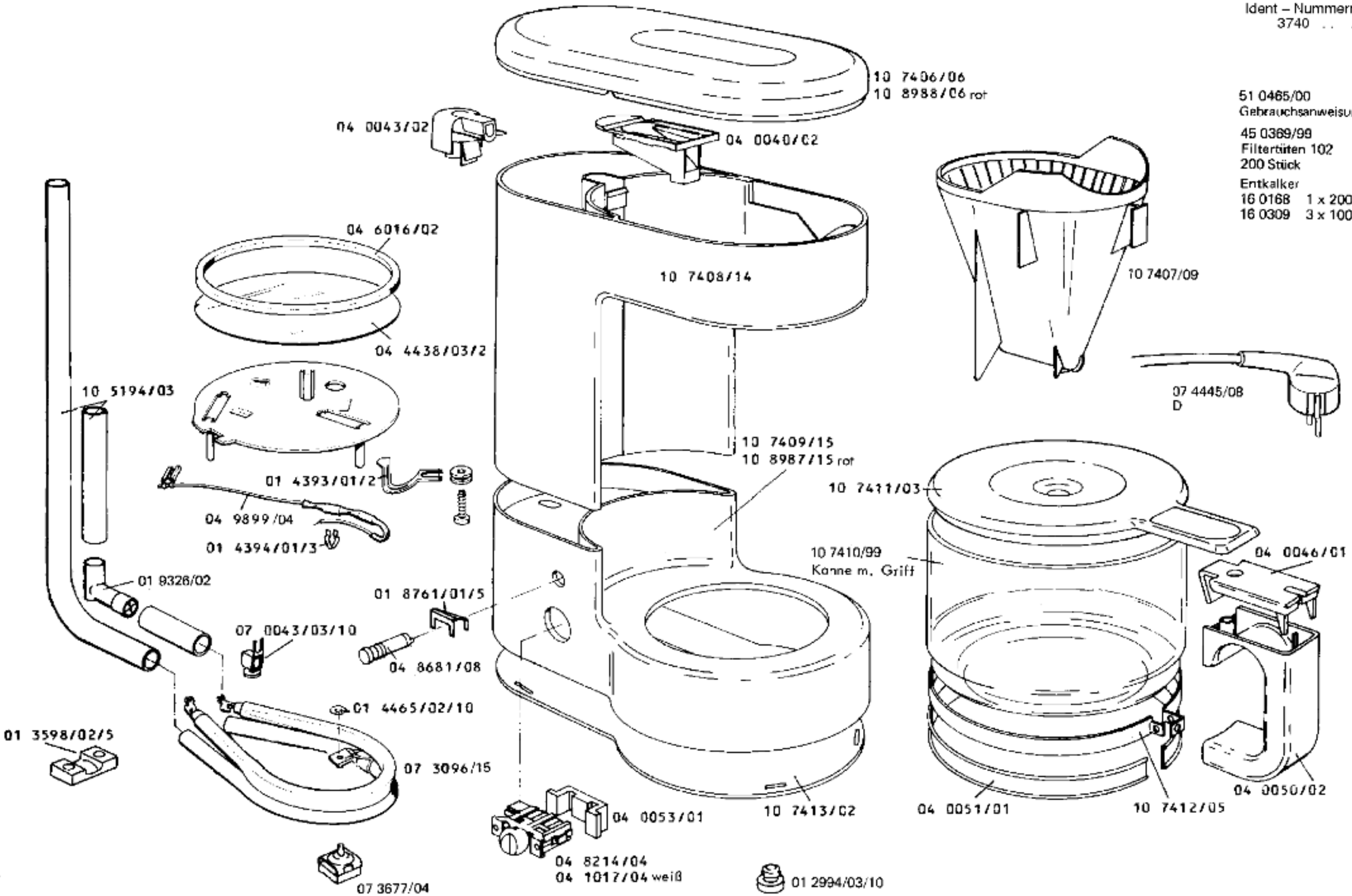

51 0465/00
Gebrauchsanweisung

45 0369/99
Filtertüten 102
200 Stück

Entkalker
16 0168 1 x 200 ml
16 0309 3 x 100 ml