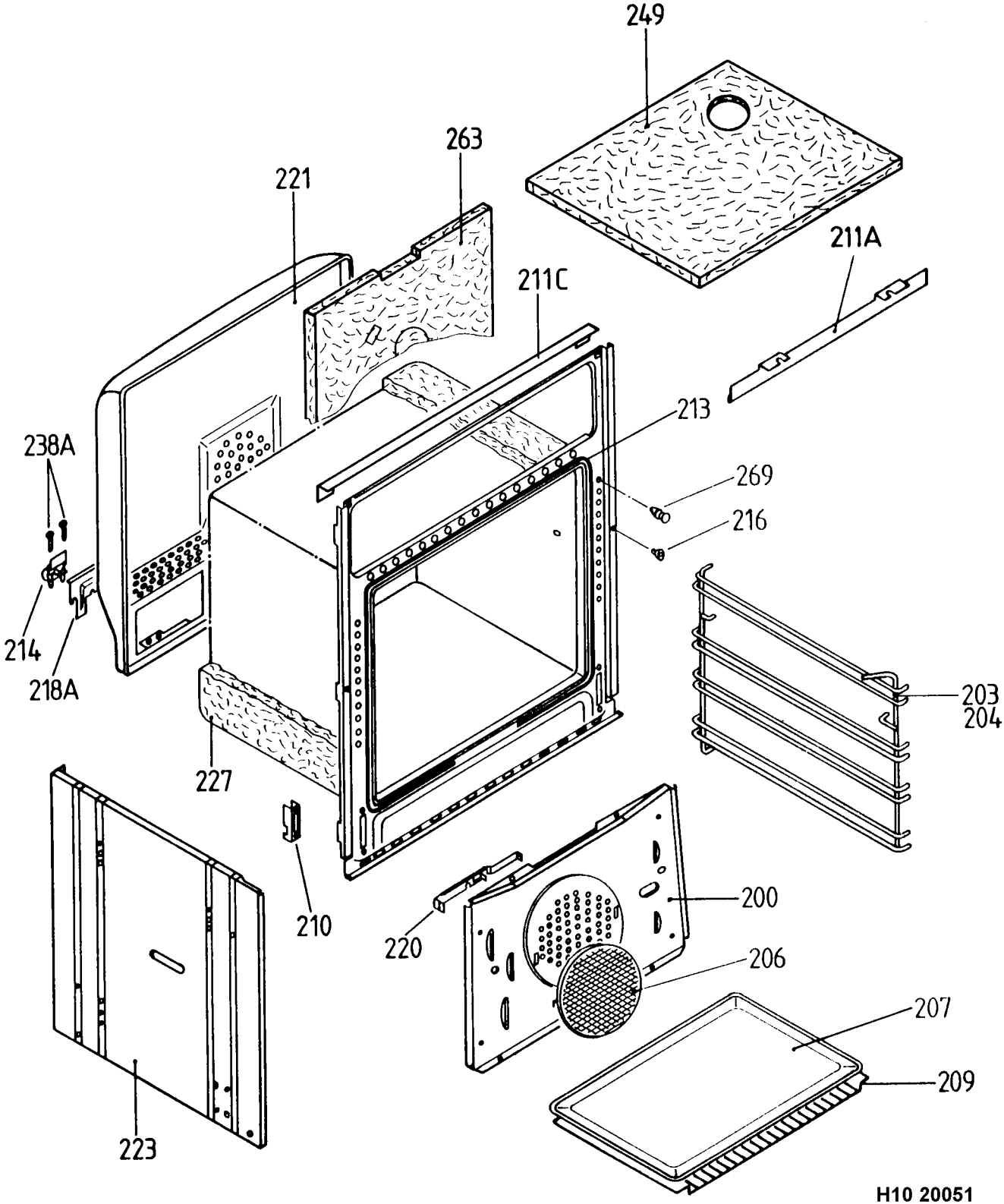
249
263
221
211A
211C
213
238A
269
216
214
218A
203
204
227
210
200
220
206
207
209
223
H10 20051