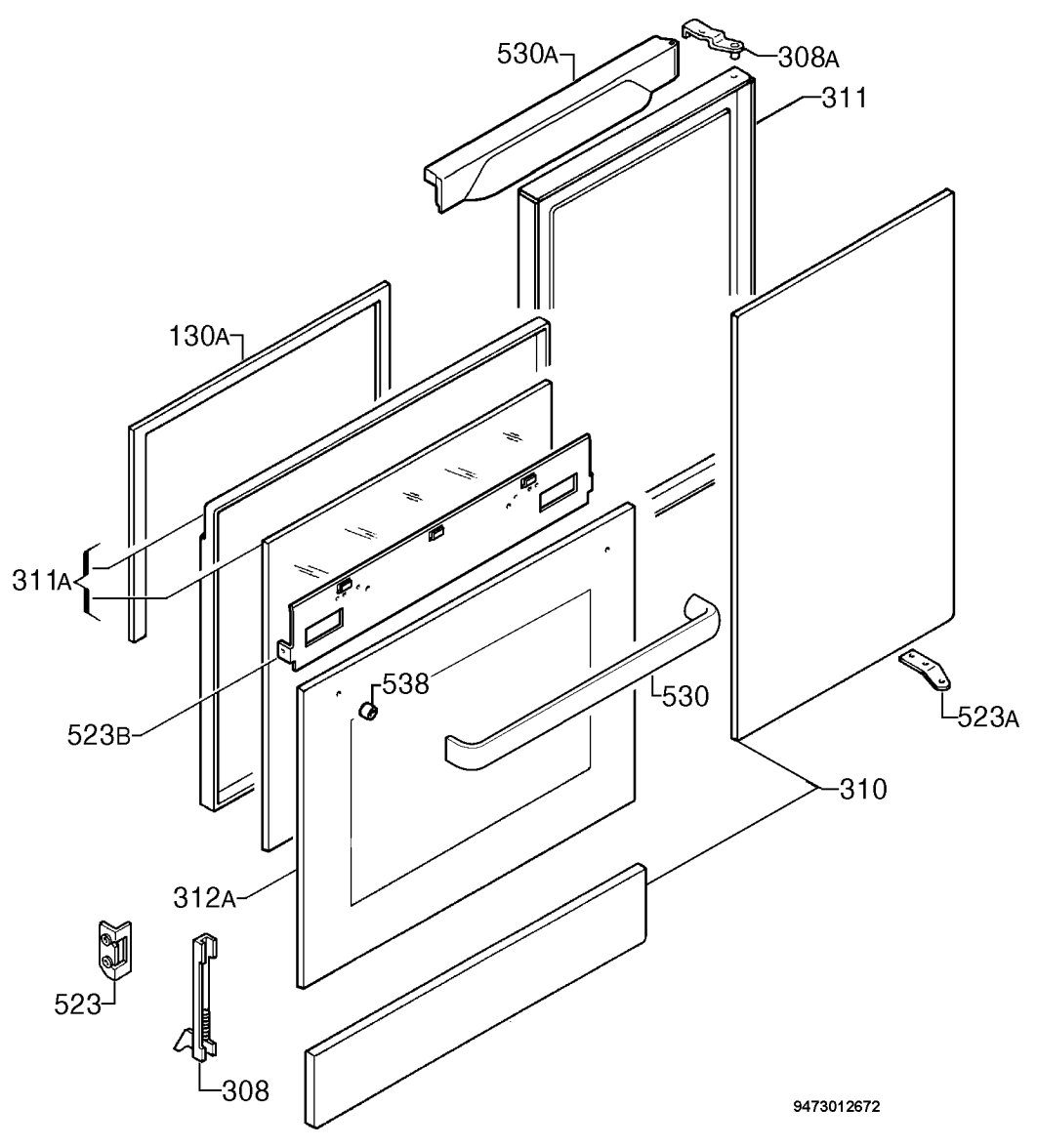
530A
308A
311
130A
311A
523B
538
530
523A
310
312A
523
308
9473012672