AEG-Kundendienst B 11

290 1333 67
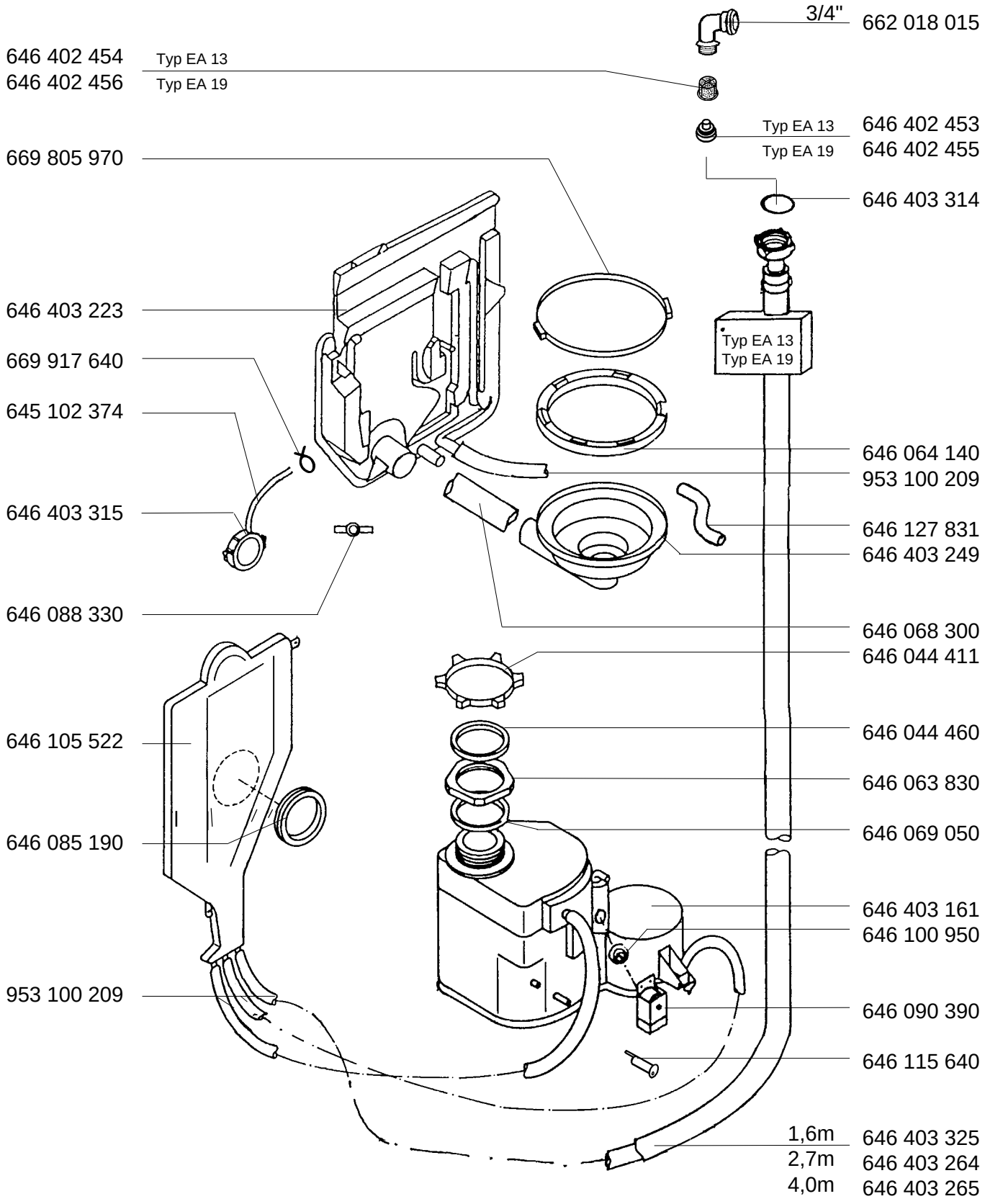
FAVORIT 376 SGA E-Nr. 606 281 159 [1] w -B-F-
FAVORIT 376 SGA E-Nr. 606 281 259 [2] w -N-S-