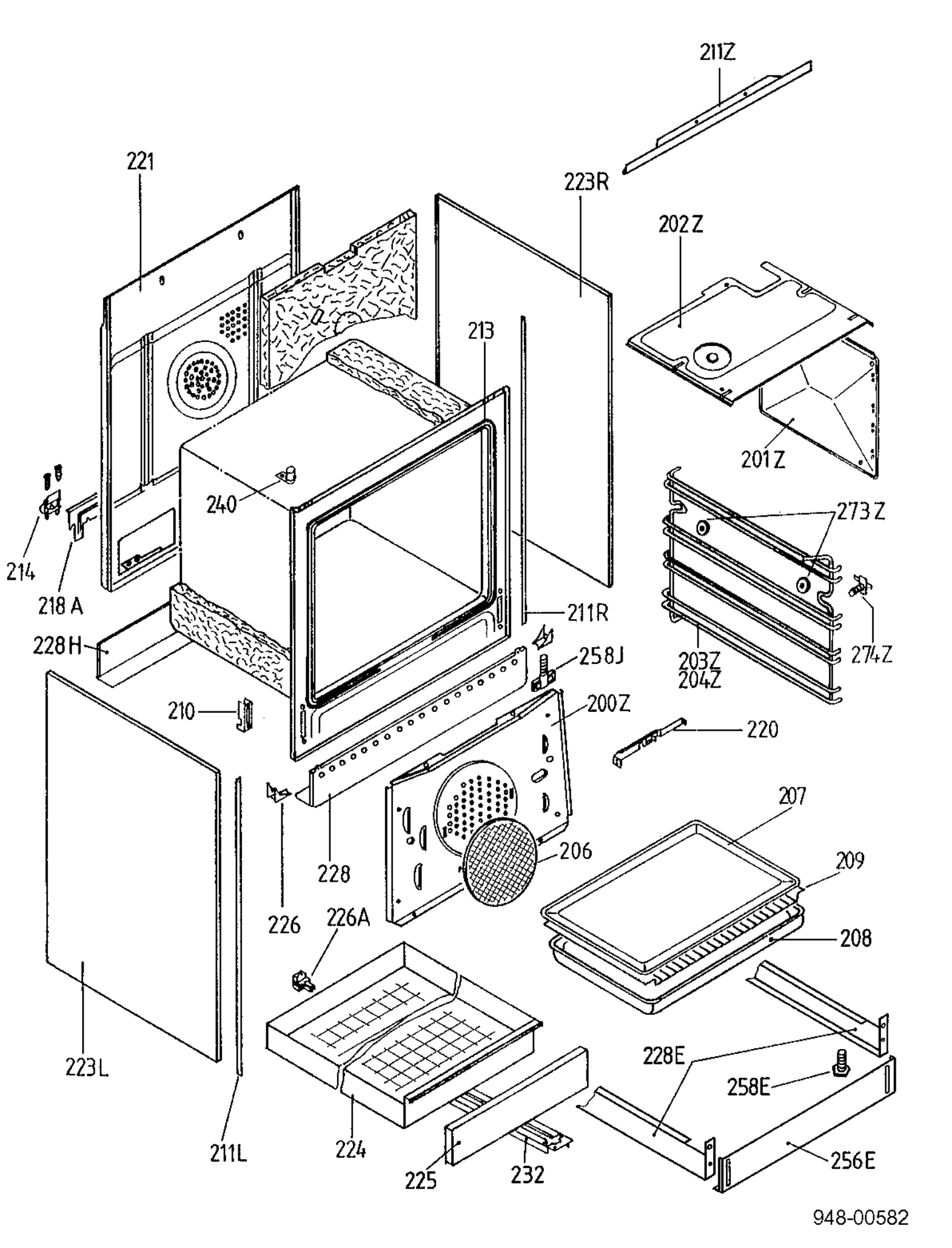
211Z
221
223R
202Z
213
201Z
240
273Z
214
218 A
211R
228H
258J
203Z
204Z
274Z
210
200Z
220
207
206
209
228
226
226A
208
223L
228E
258E
211L
224
225
232
256E
948-00582