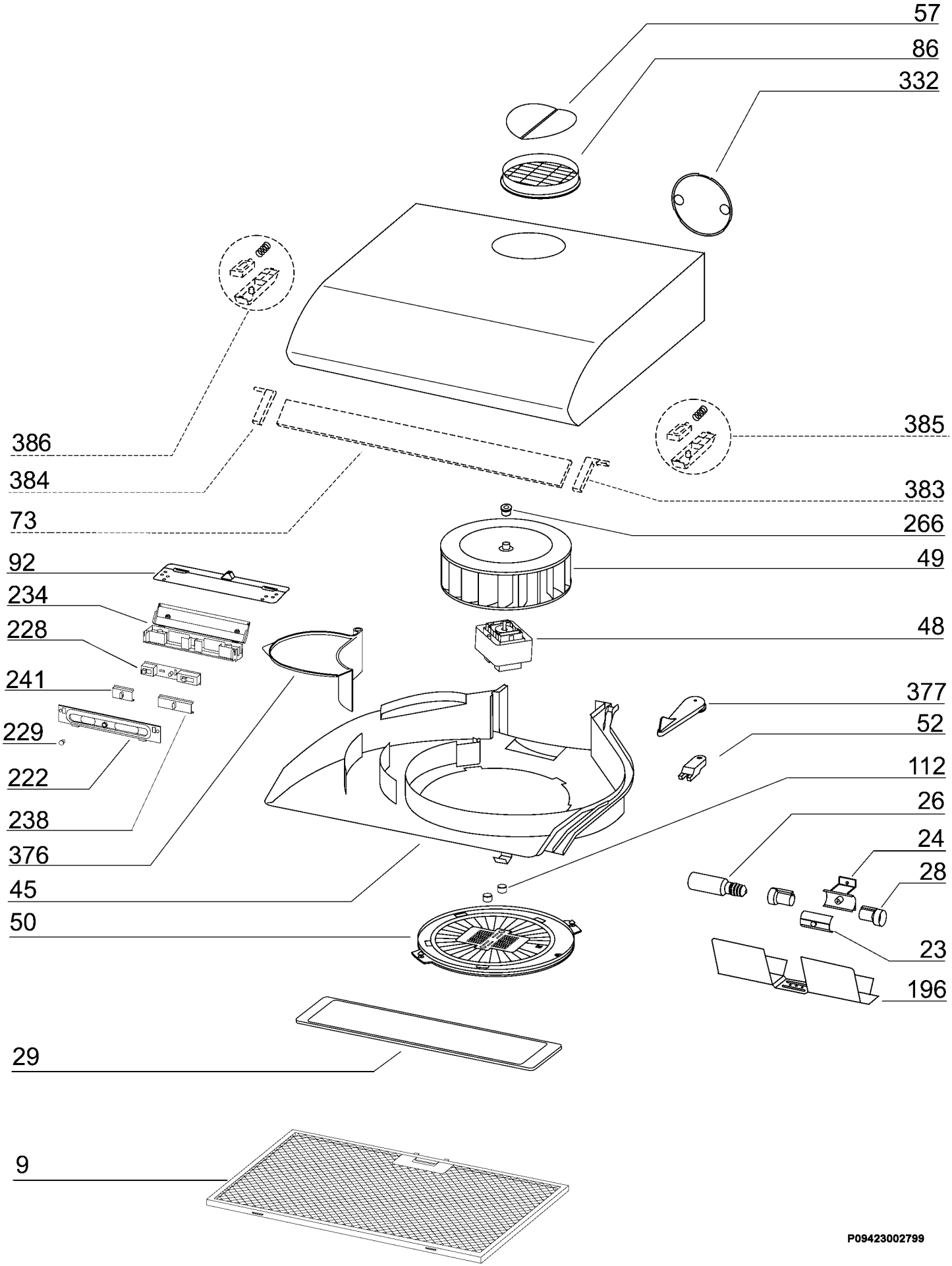
57
86
332
386
385
384
383
73
266
92
49
234
228
48
241
377
229
52
222
112
238
26
376
24
28
45
50
23
196
29
9
P09423002799