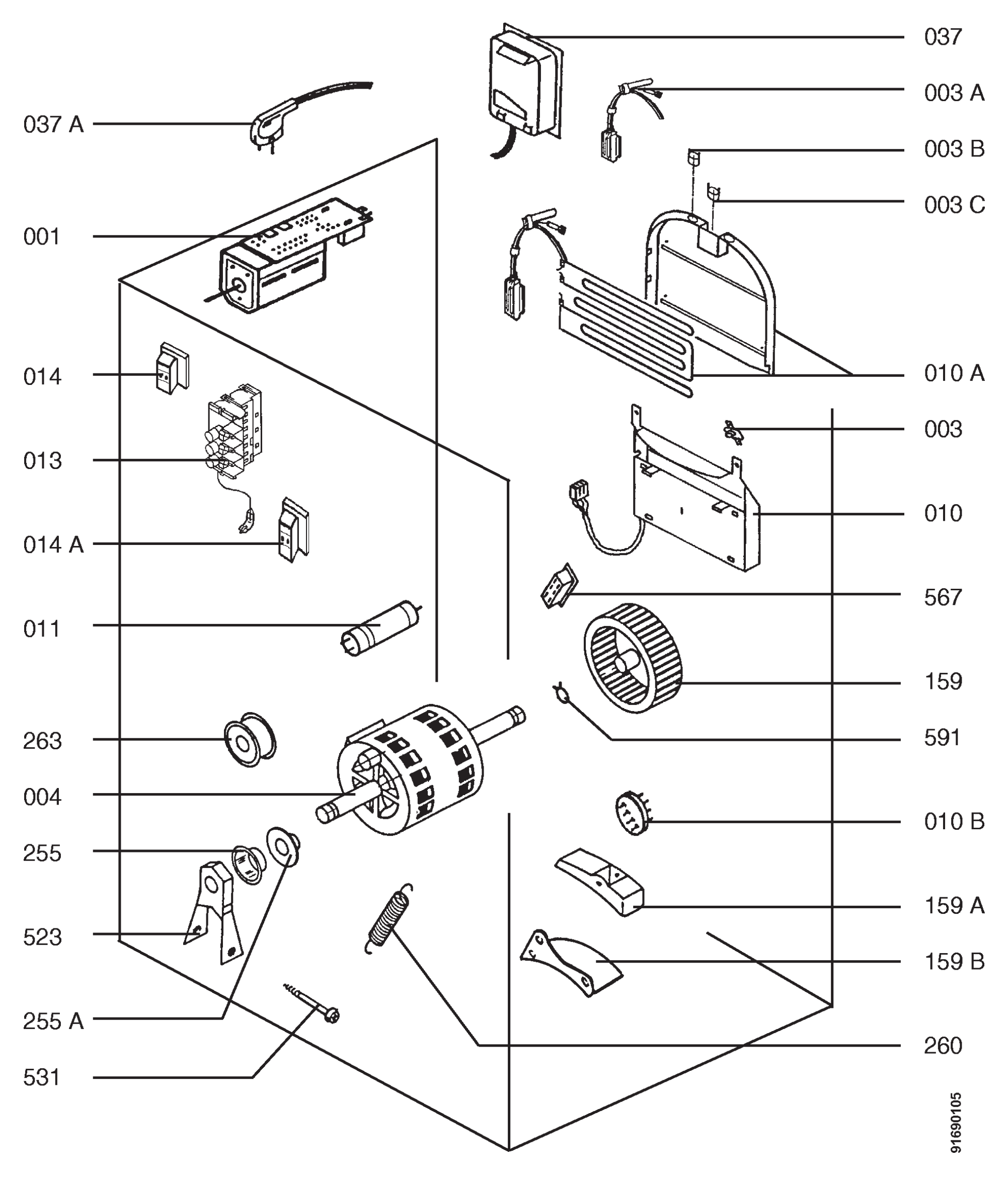
037
003 A
003 B
003 C
037 A
001
010 A
014
003
013
010
014 A
567
011
159
591
263
004
010 B
255
159 A
523
159 B
255 A
260
531
91690105