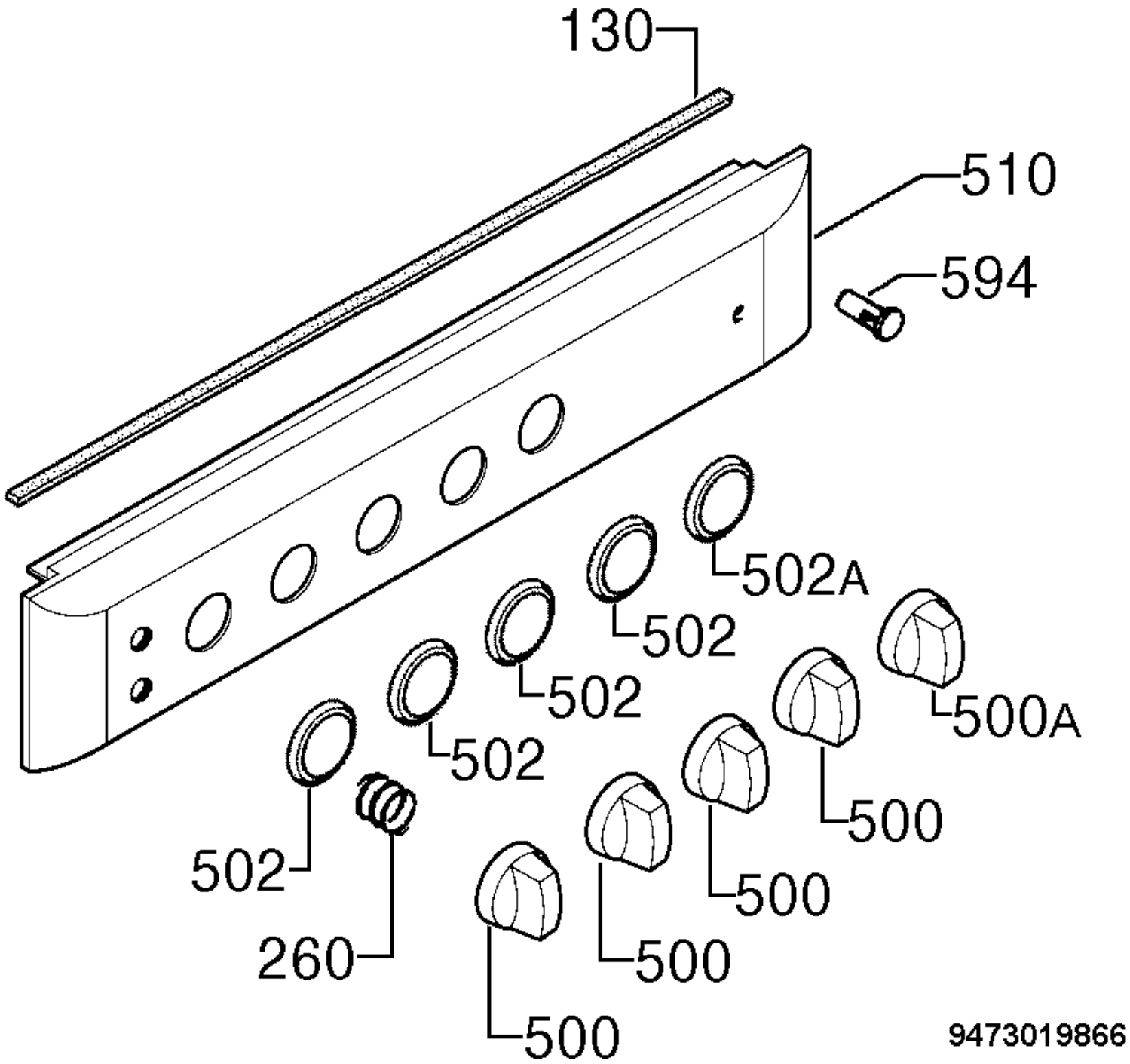
130
510
594
502A
502
502
502
500A
500
500
500
500
502
260
9473019866