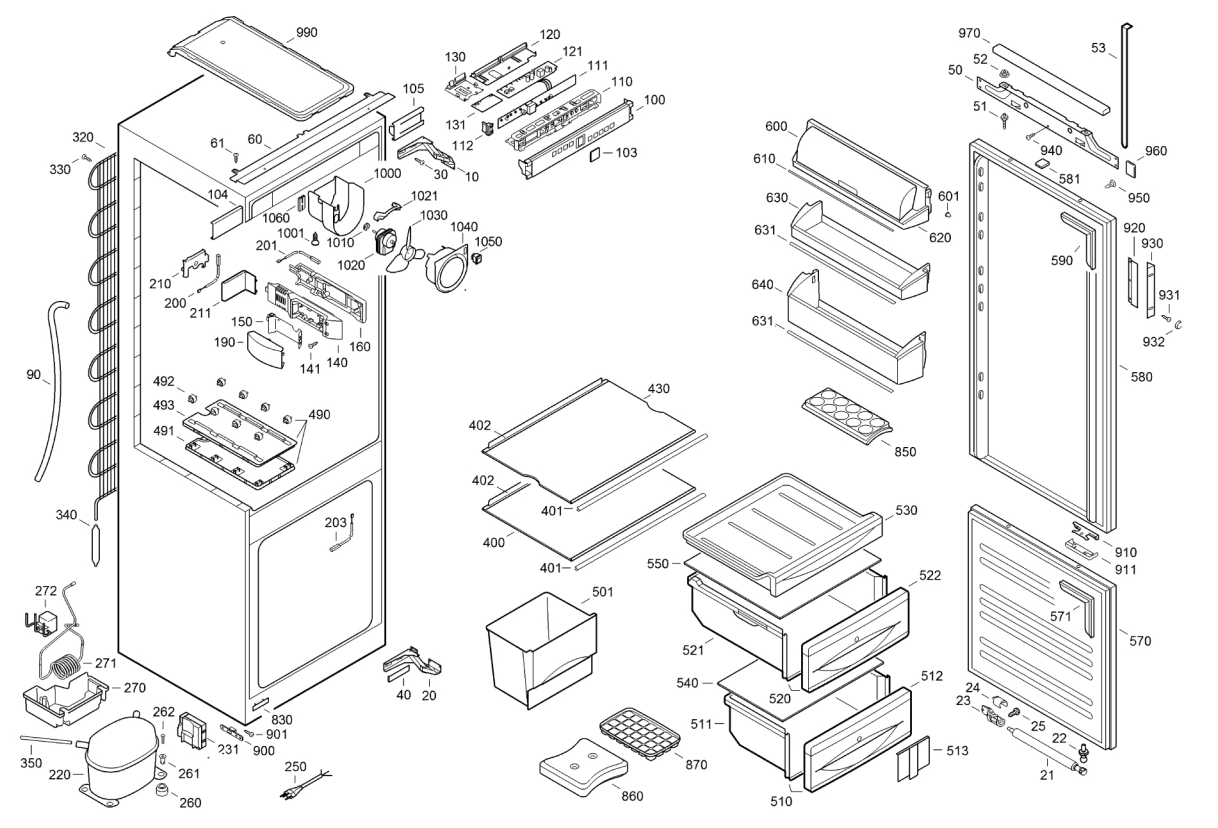
990
120
130
121
111
110
100
105
131
112
103
320
330
61
60
30
10
1000
104
1060
1021
1030
1040
1050
1001
1010
1020
201
210
200
211
150
190
160
141
140
90
492
493
490
491
340
203
272
271
270
262
231
901
900
830
350
220
261
260
250
40
20
430
402
402
401
400
401
501
870
860
600
610
601
630
620
631
640
631
850
530
550
522
521
540
520
512
511
513
510
970
53
52
50
51
940
960
581
950
920
930
590
931
932
580
910
911
571
570
24
23
25
22
21