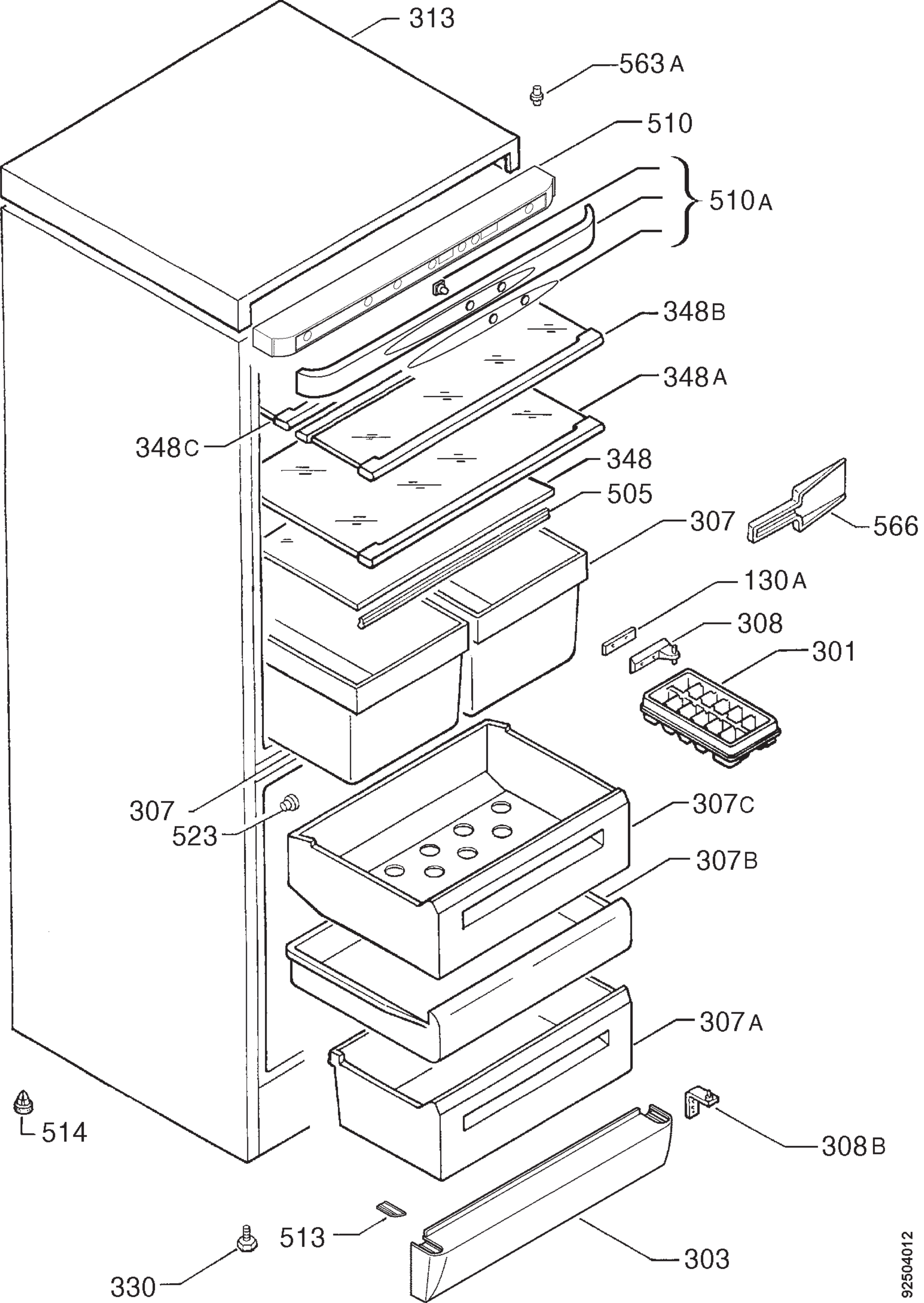
313
563A
510
510A
348B
348A
348C
348
505
307
566
130A
308
301
307
523
307C
307B
307A
514
308B
513
303
330
92504012