AEG-Kundendienst A 08
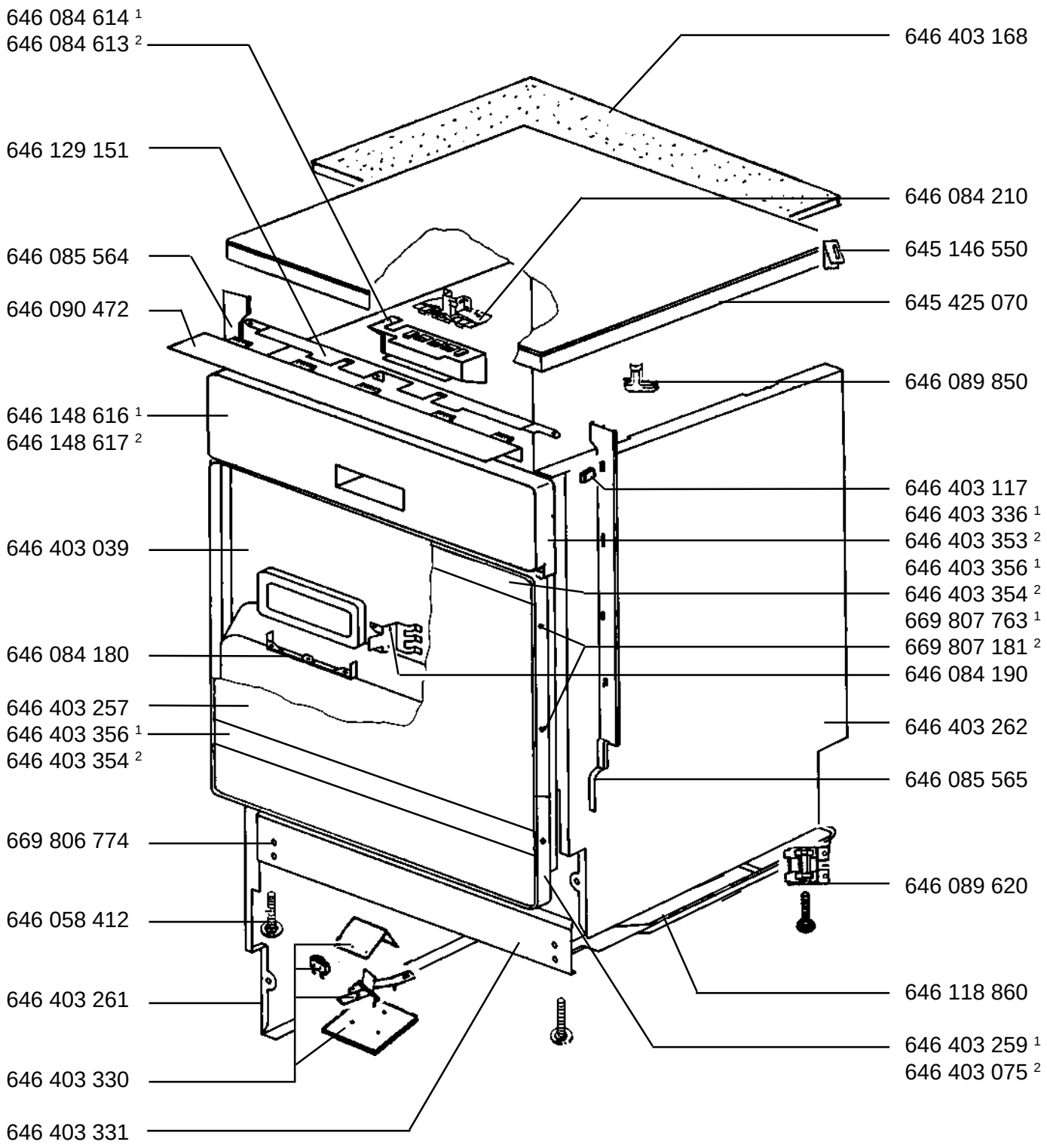
FAVORIT 685 SGA	E-Nr. 606 282 015 [1] w	-EU-
FAVORIT 685 SGA	E-Nr. 606 282 016 [2] d	-EU-