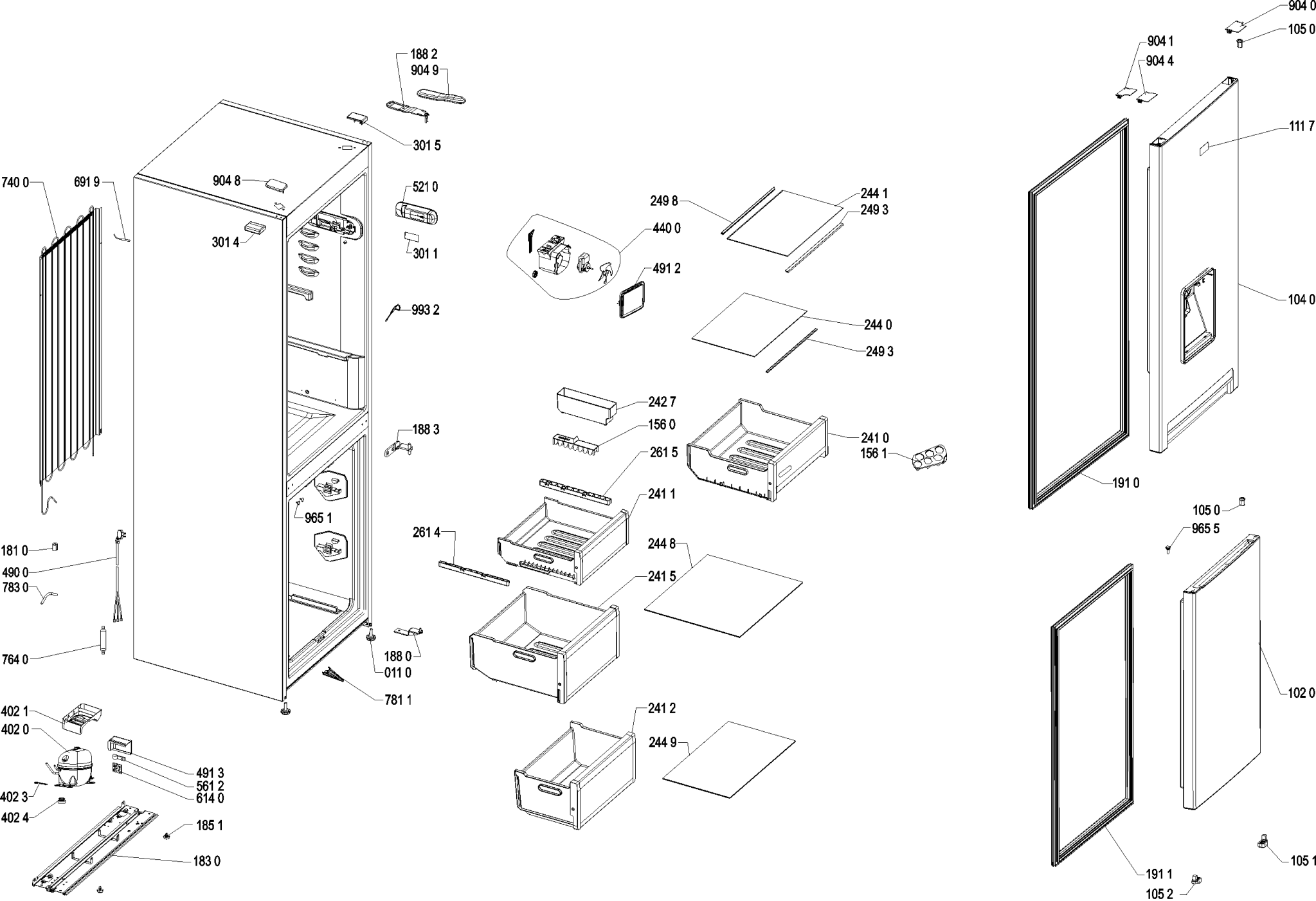

4000 111 23419