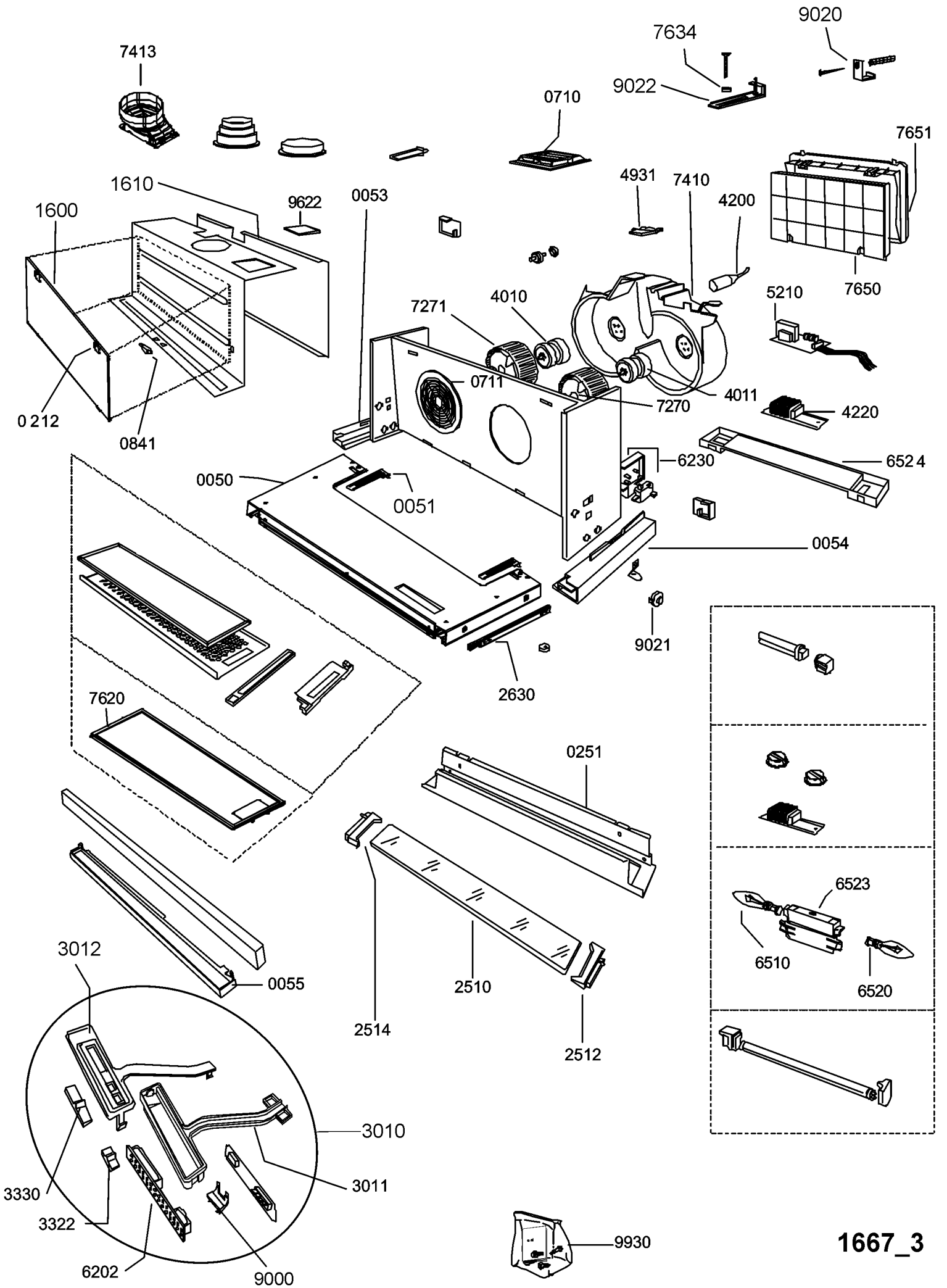
7413
7634
9020
9022
0710
7651
1610
1600
9622
0053
4931
7410
4200
7650
5210
7271
4010
0711
7270
4011
4220
0 212
0841
6230
652 4
0050
0051
0054
9021
2630
7620
0251
6523
6510
6520
3012
0055
2510
2514
2512
3010
3011
3330
3322
6202
9000
9930
1667_3