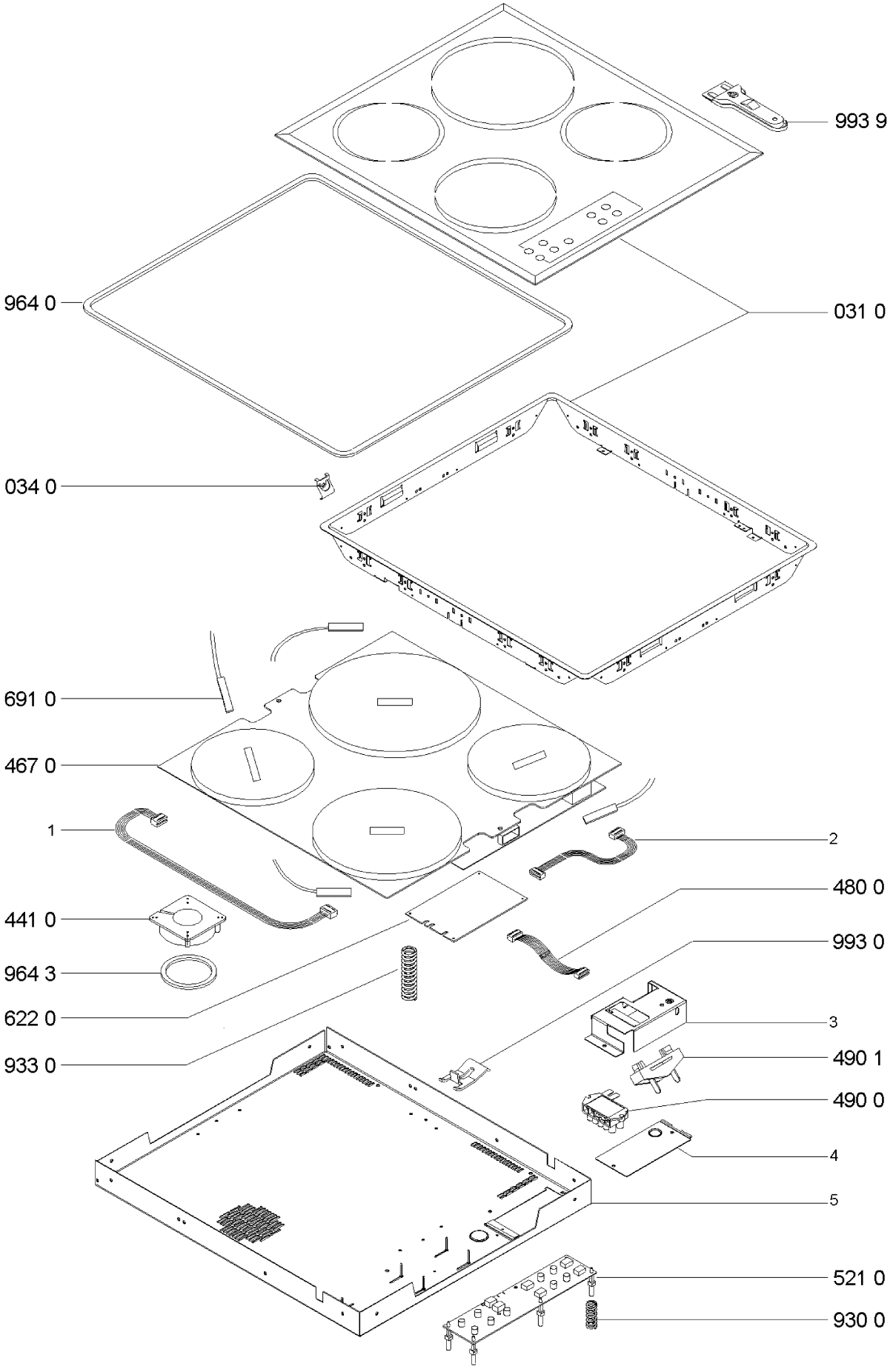

0000 003 62061