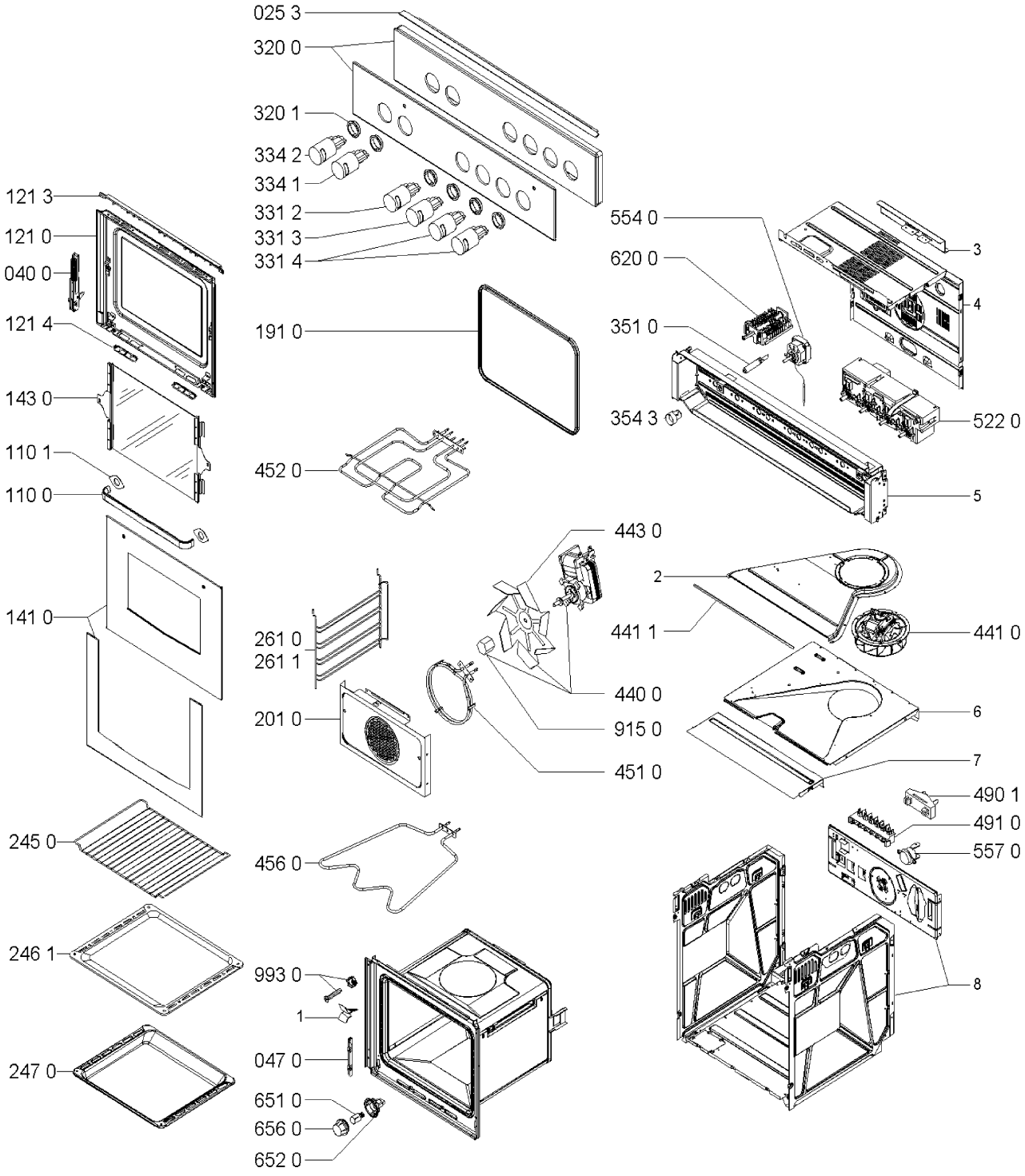

0000 003 63674