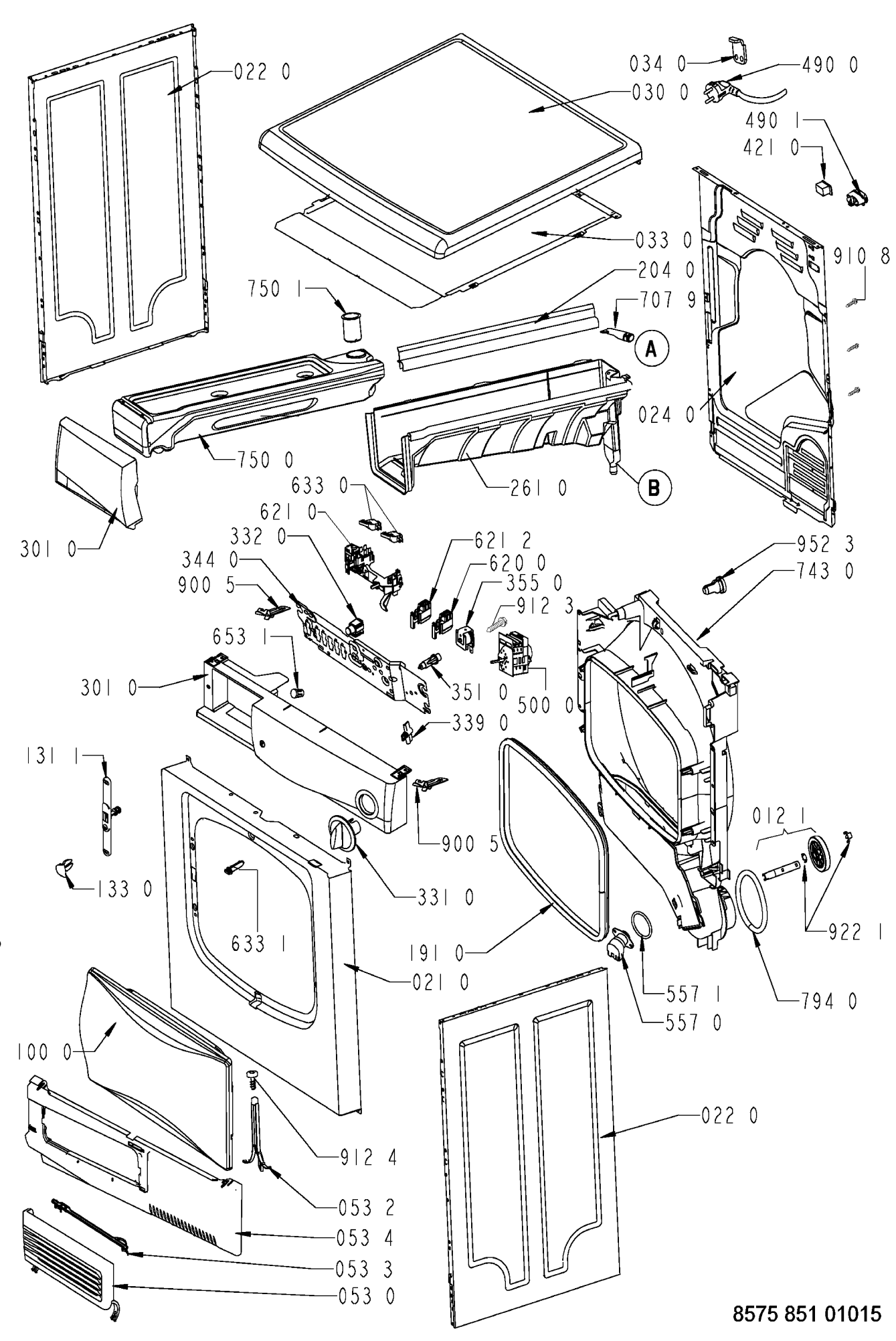

8575 851 01015