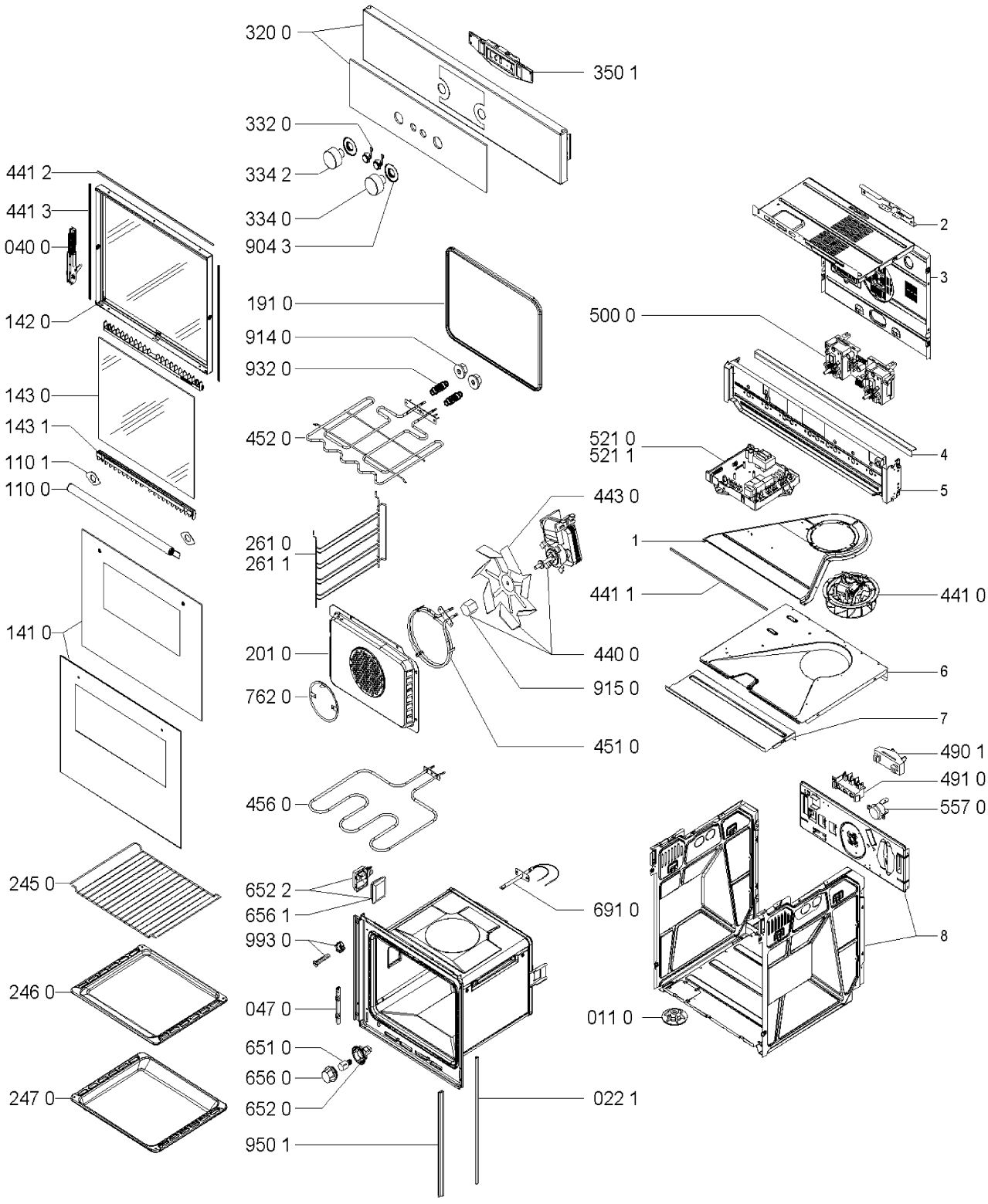

0000 003 64018