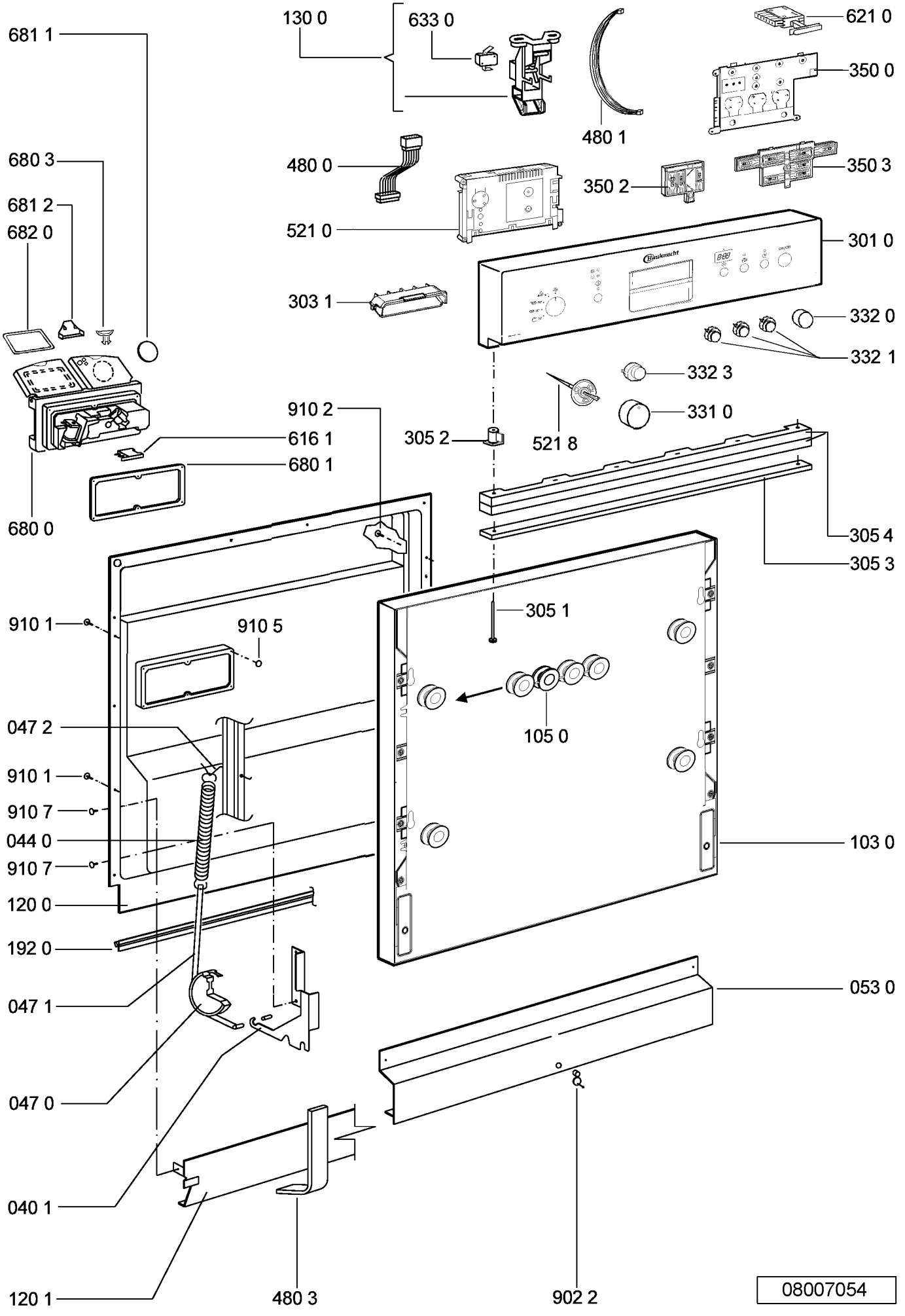
681 1
130 0
633 0
621 0
350 0
480 1
680 3
480 0
350 3
681 2
682 0
350 2
521 0
301 0
303 1
332 0
332 1
332 3
910 2
331 0
616 1
305 2
521 8
680 1
680 0
305 4
305 3
910 1
910 5
305 1
047 2
105 0
910 1
910 7
044 0
103 0
910 7
120 0
192 0
053 0
047 1
047 0
040 1
120 1
480 3
902 2
08007054