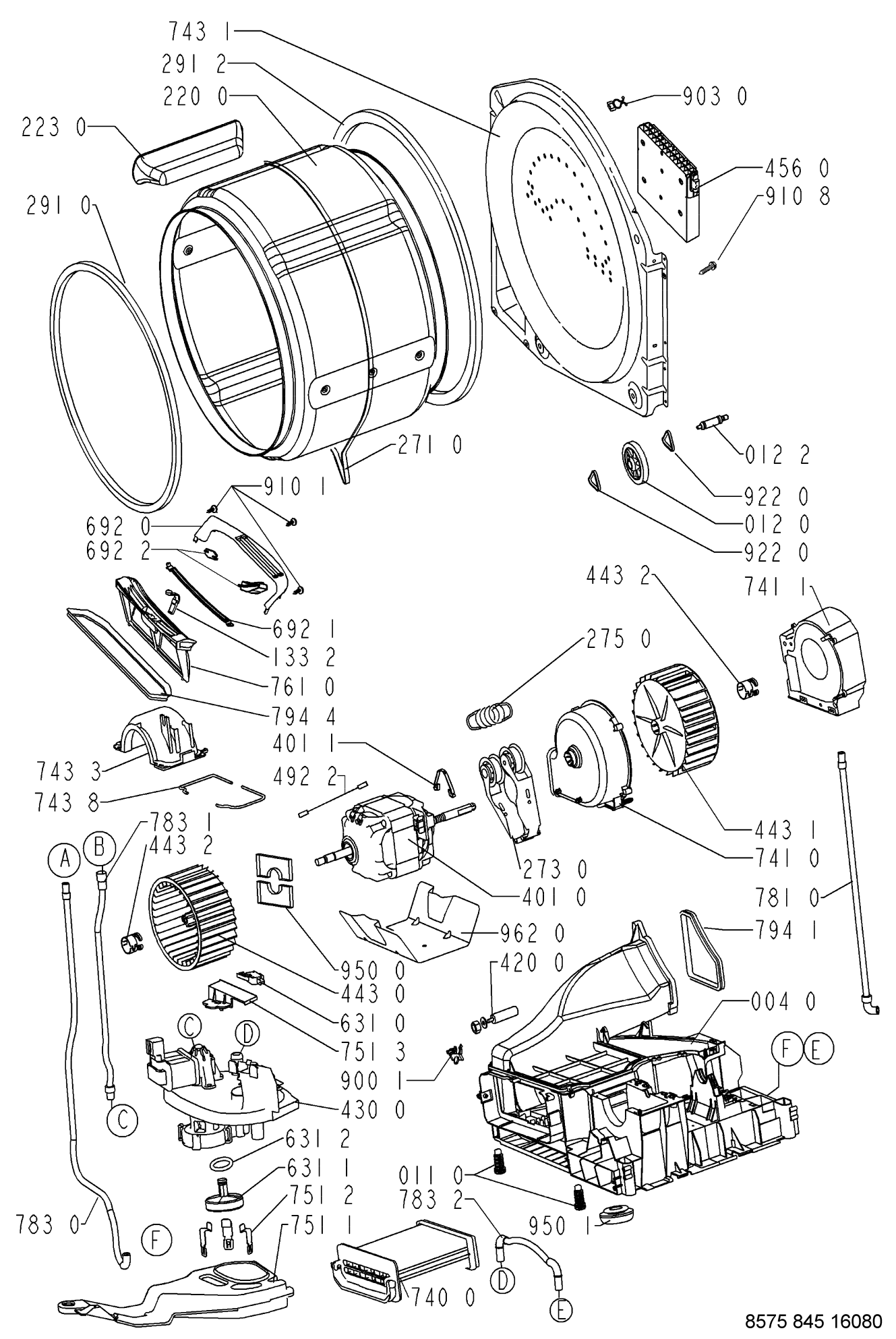

8575 845 16080