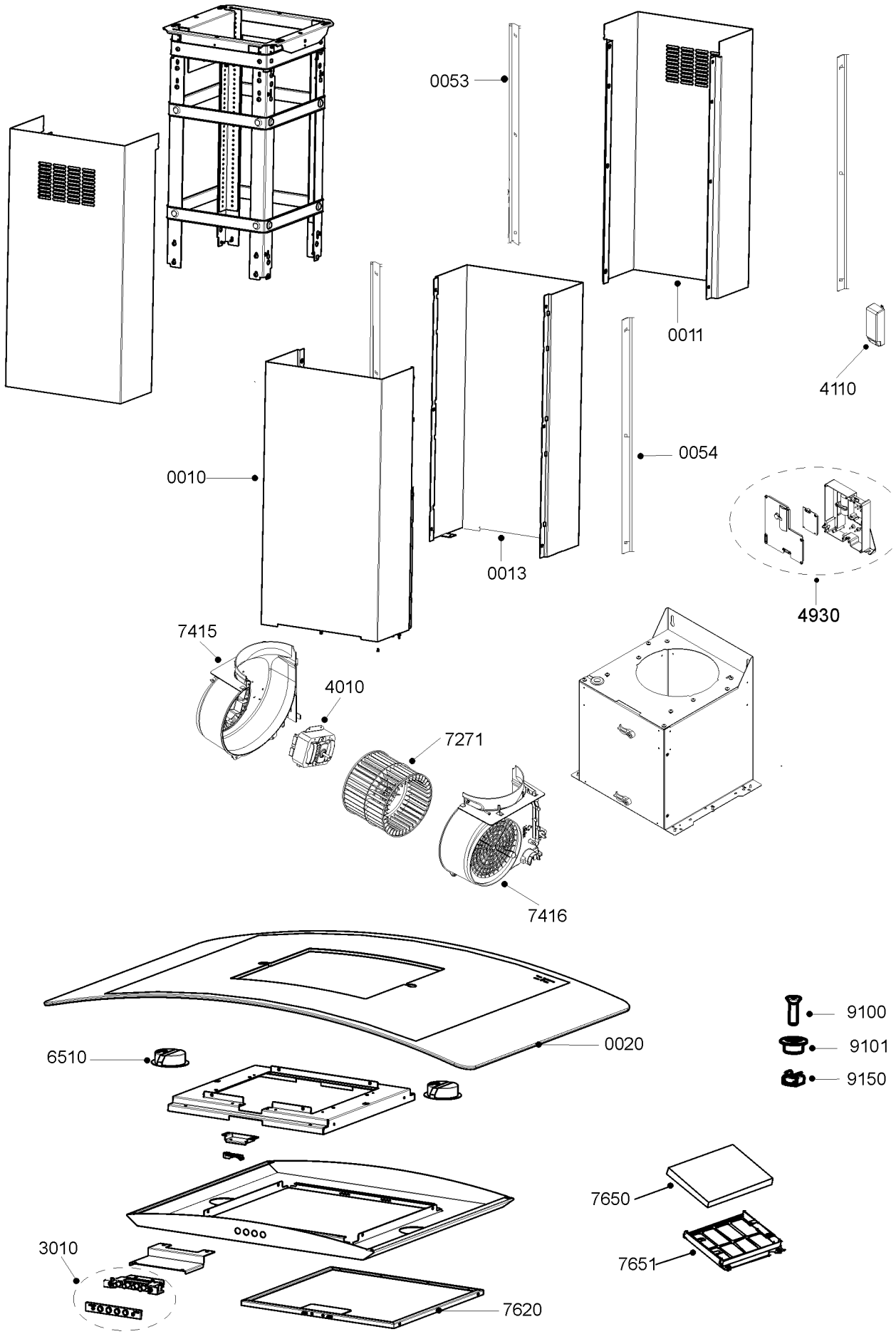
0053
0011
4110
0054
0010
0013
4930
7415
4010
7271
7416
0020
6510
9100
9101
9150
7650
7651
3010
7620