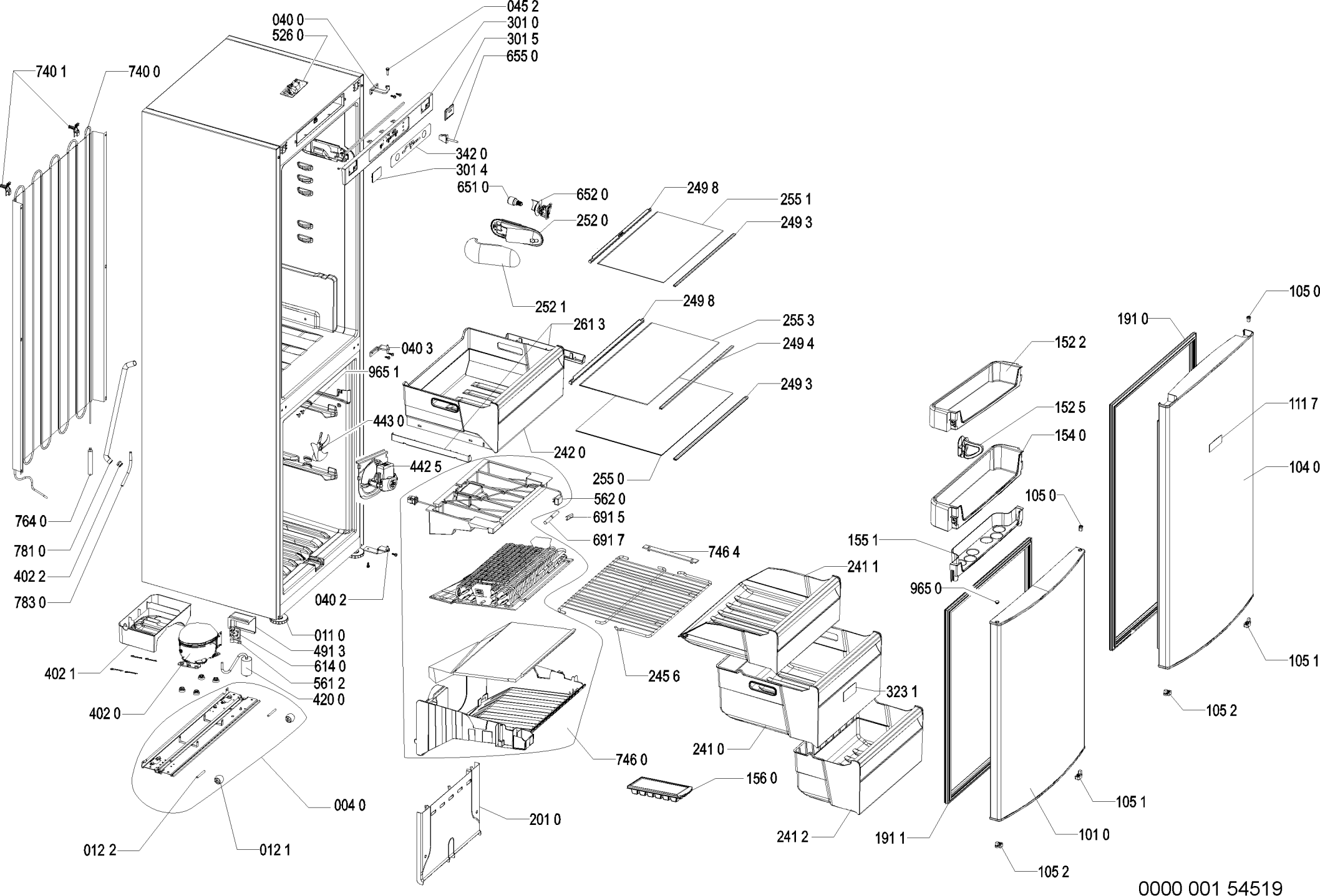
040 0
526 0
045 2
301 0
301 5
655 0
740 1
740 0
342 0
301 4
651 0
652 0
252 0
249 8
255 1
249 3
252 1
249 8
261 3
255 3
040 3
249 4
965 1
249 3
443 0
242 0
442 5
255 0
562 0
691 5
691 7
746 4
764 0
781 0
402 2
783 0
040 2
241 1
965 0
011 0
491 3
614 0
561 2
420 0
402 1
402 0
245 6
323 1
746 0
241 0
156 0
004 0
201 0
241 2
191 1
012 2
012 1
105 0
191 0
152 2
152 5
154 0
105 0
111 7
104 0
155 1
105 1
105 2
105 1
101 0
105 2
0000 001 54519