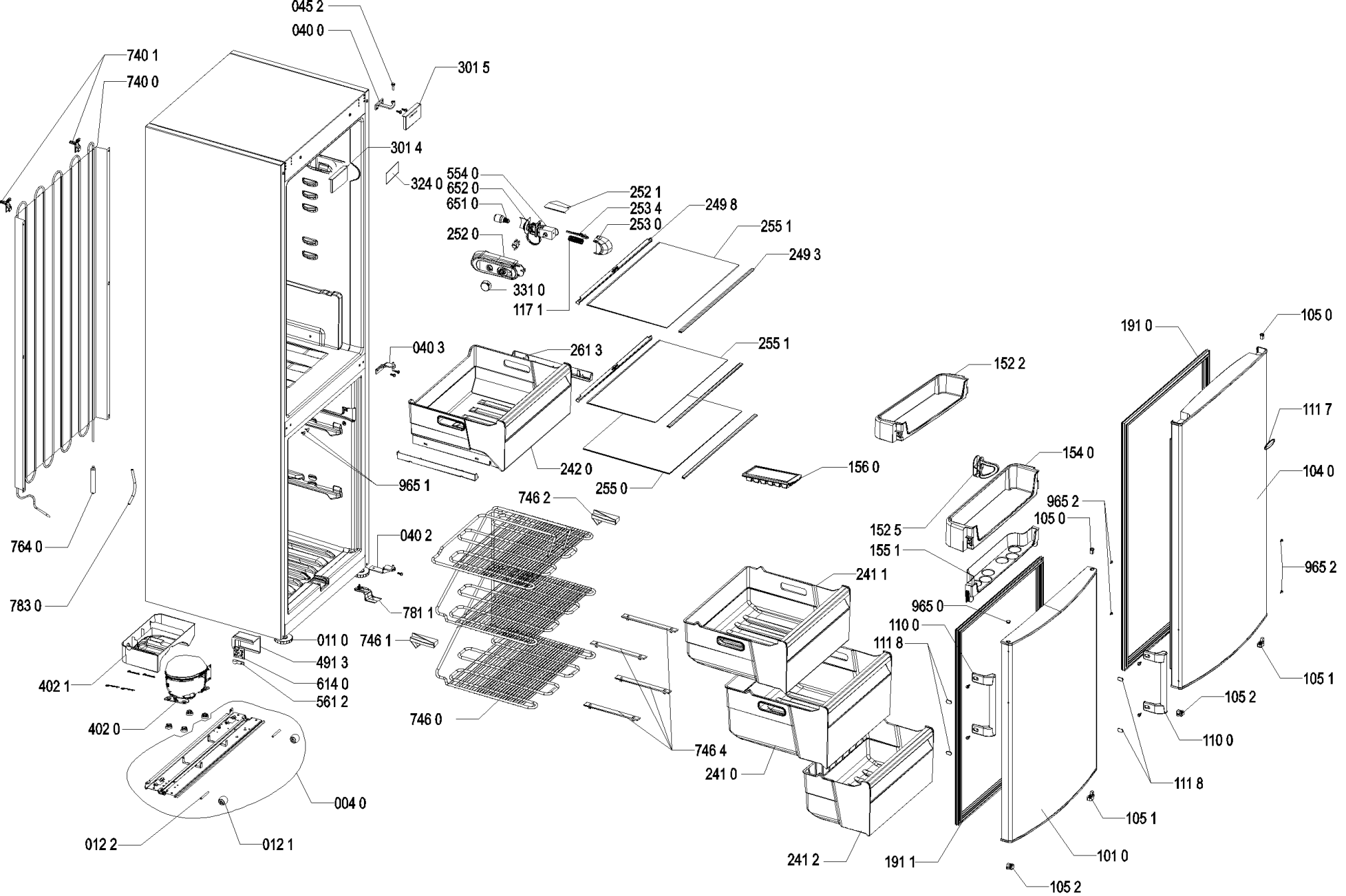
045 2
040 0
740 1
740 0
301 5
301 4
324 0
554 0
652 0
651 0
252 1
253 4
253 0
249 8
255 1
249 3
252 0
331 0
117 1
040 3
261 3
255 1
152 2
242 0
255 0
156 0
965 1
746 2
040 2
764 0
783 0
781 1
746 1
011 0
491 3
614 0
561 2
402 1
402 0
746 0
746 4
241 1
241 0
241 2
004 0
012 2
012 1
191 0
105 0
111 7
104 0
154 0
152 5
155 1
965 2
105 0
965 2
965 0
110 0
111 8
191 1
101 0
105 2
105 1
105 2
110 0
111 8
105 1
0000 001 54457