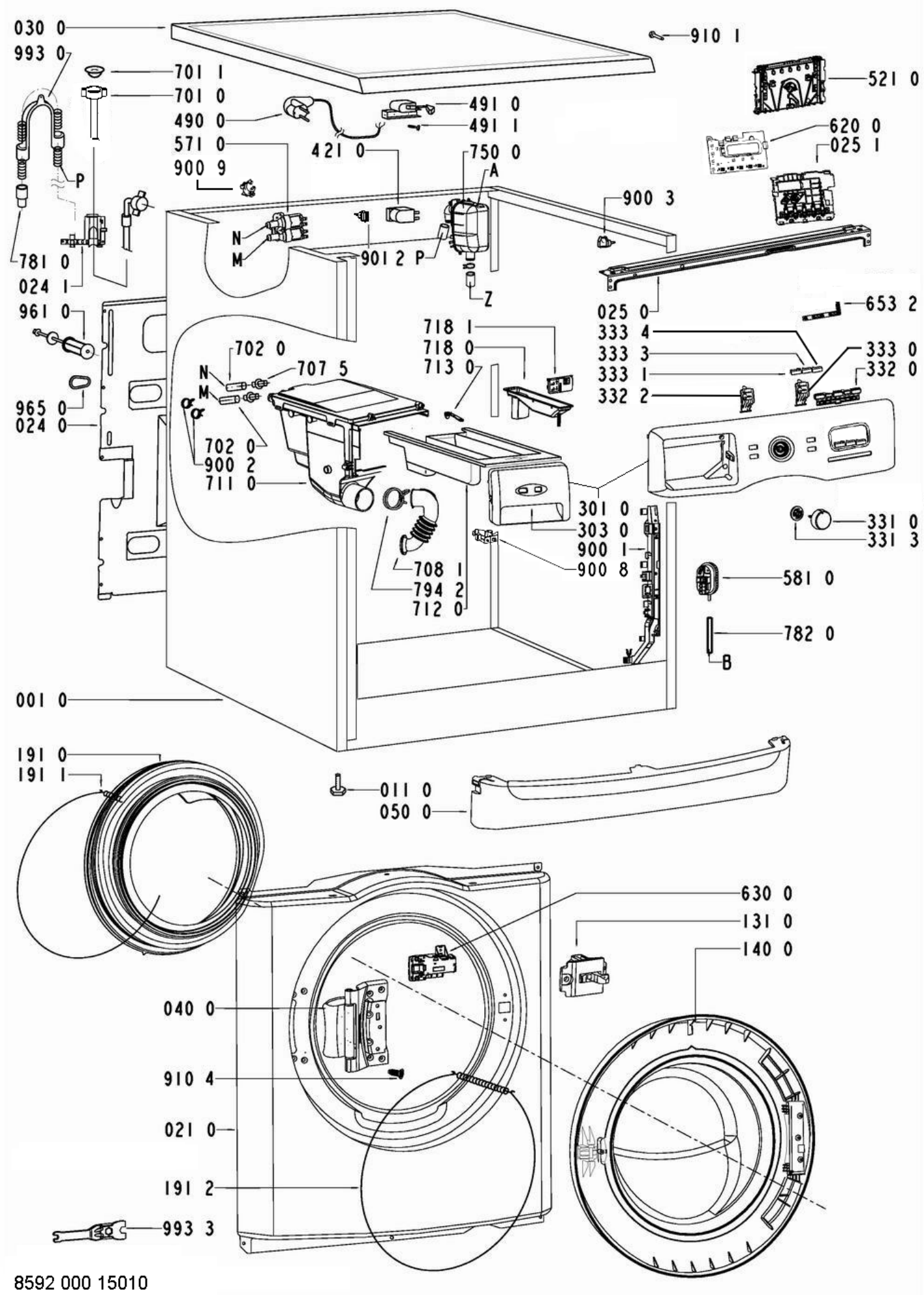

8592 000 15010