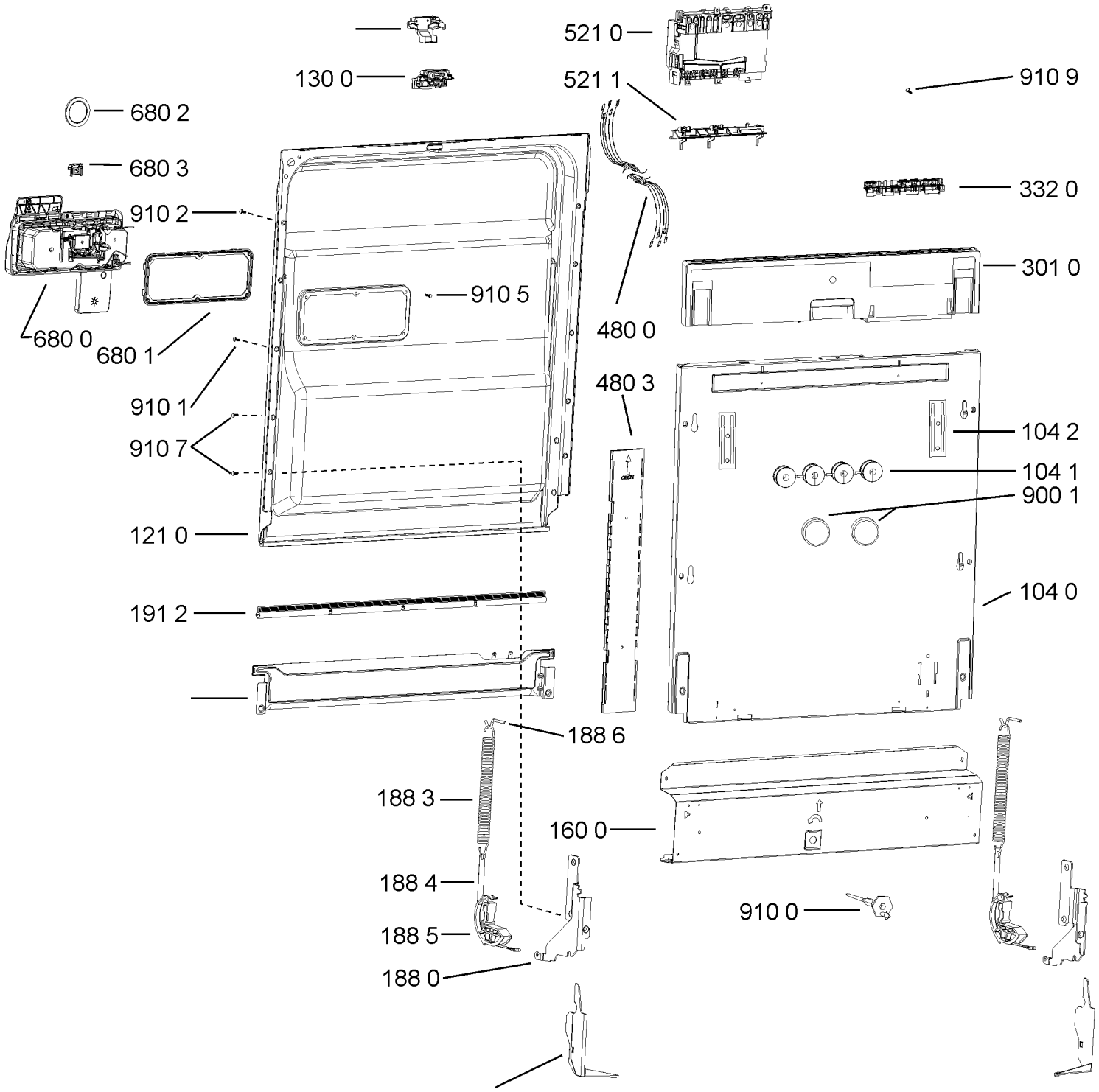

400010462025