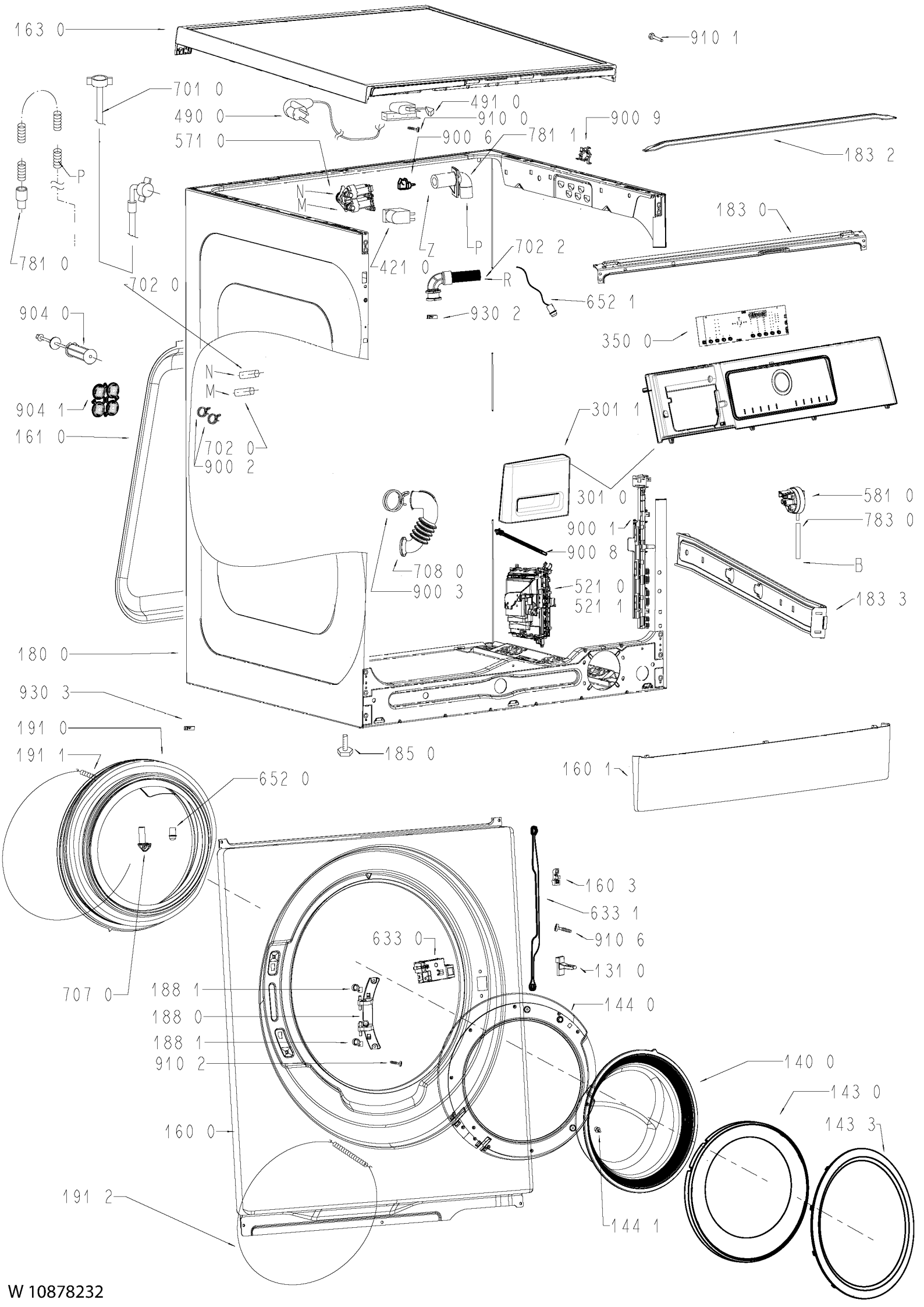
163 0
910 1
701 0
490 0
491 0
910 0
900 9
571 0
900 6
781 1
183 2
P
N
M
183 0
781 0
Z
P
702 2
702 0
421 0
R
652 1
930 2
904 0
350 0
N
M
904 1
301 1
161 0
702 0
900 2
301 0
581 0
900 1
783 0
900 8
708 0
B
900 3
521 0
521 1
183 3
180 0
930 3
191 0
191 1
185 0
160 1
652 0
160 3
633 1
633 0
910 6
131 0
707 0
188 1
144 0
188 0
188 1
910 2
140 0
143 0
160 0
143 3
191 2
144 1
W 10878232