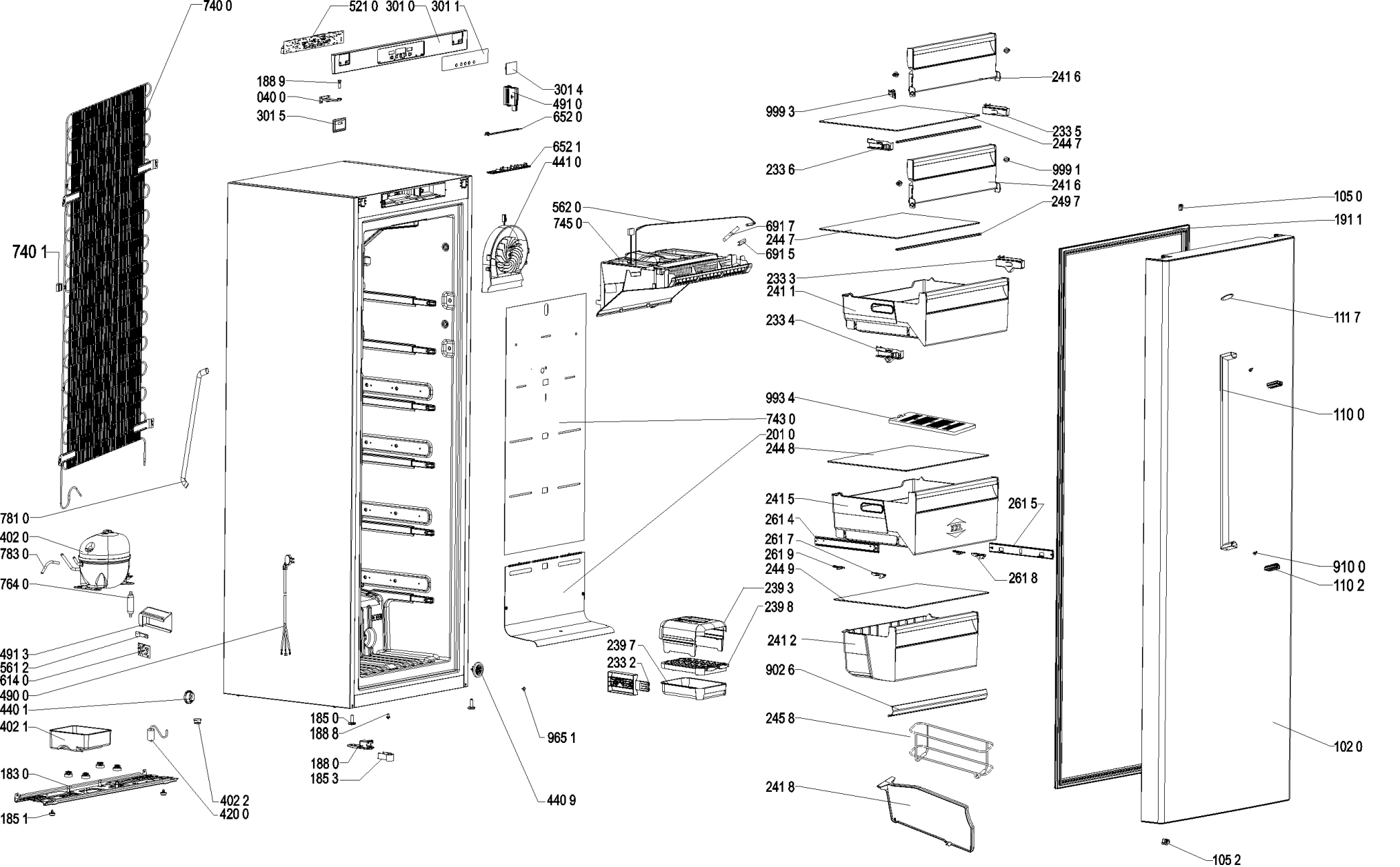

4000 108 34095