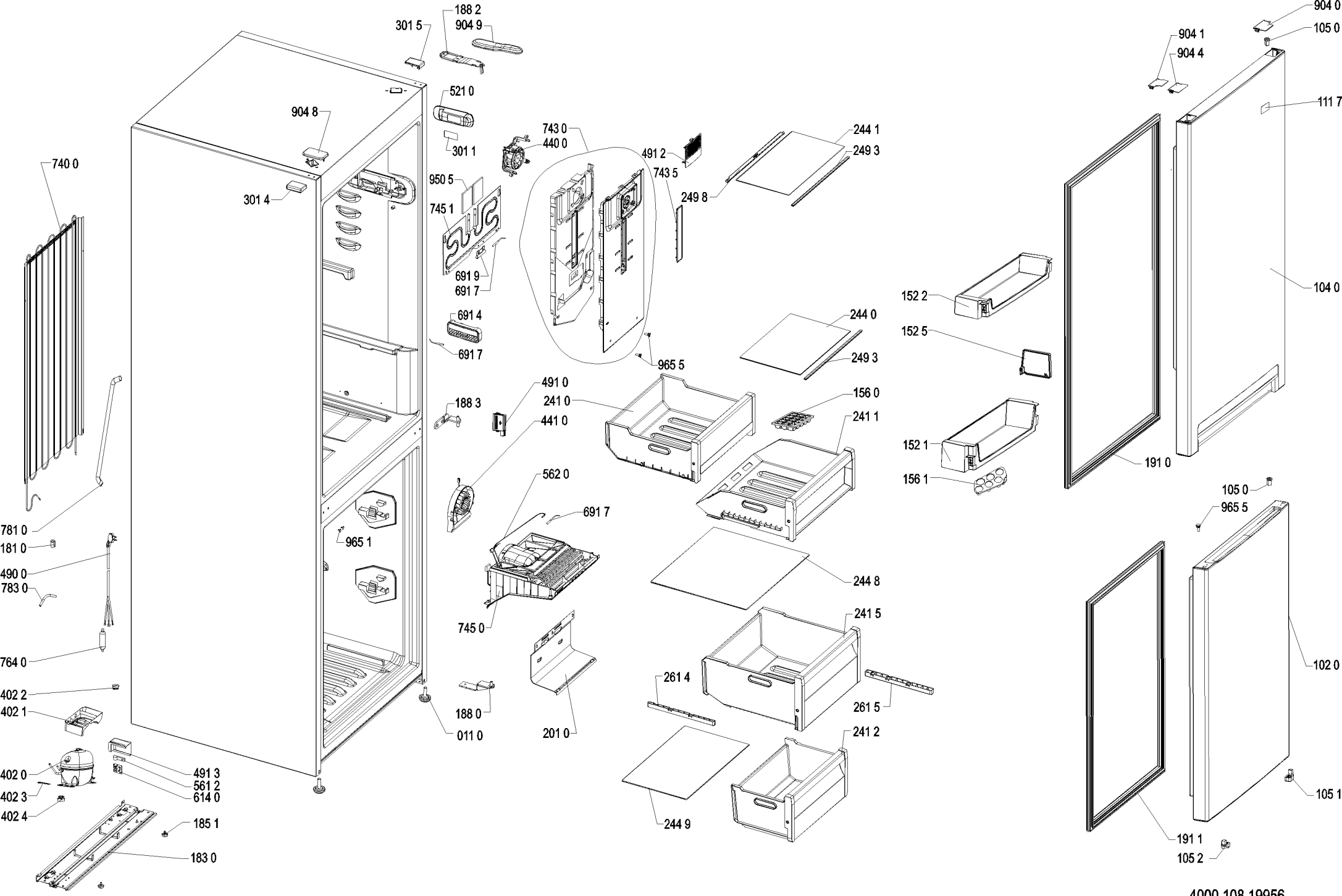

4000 108 19956