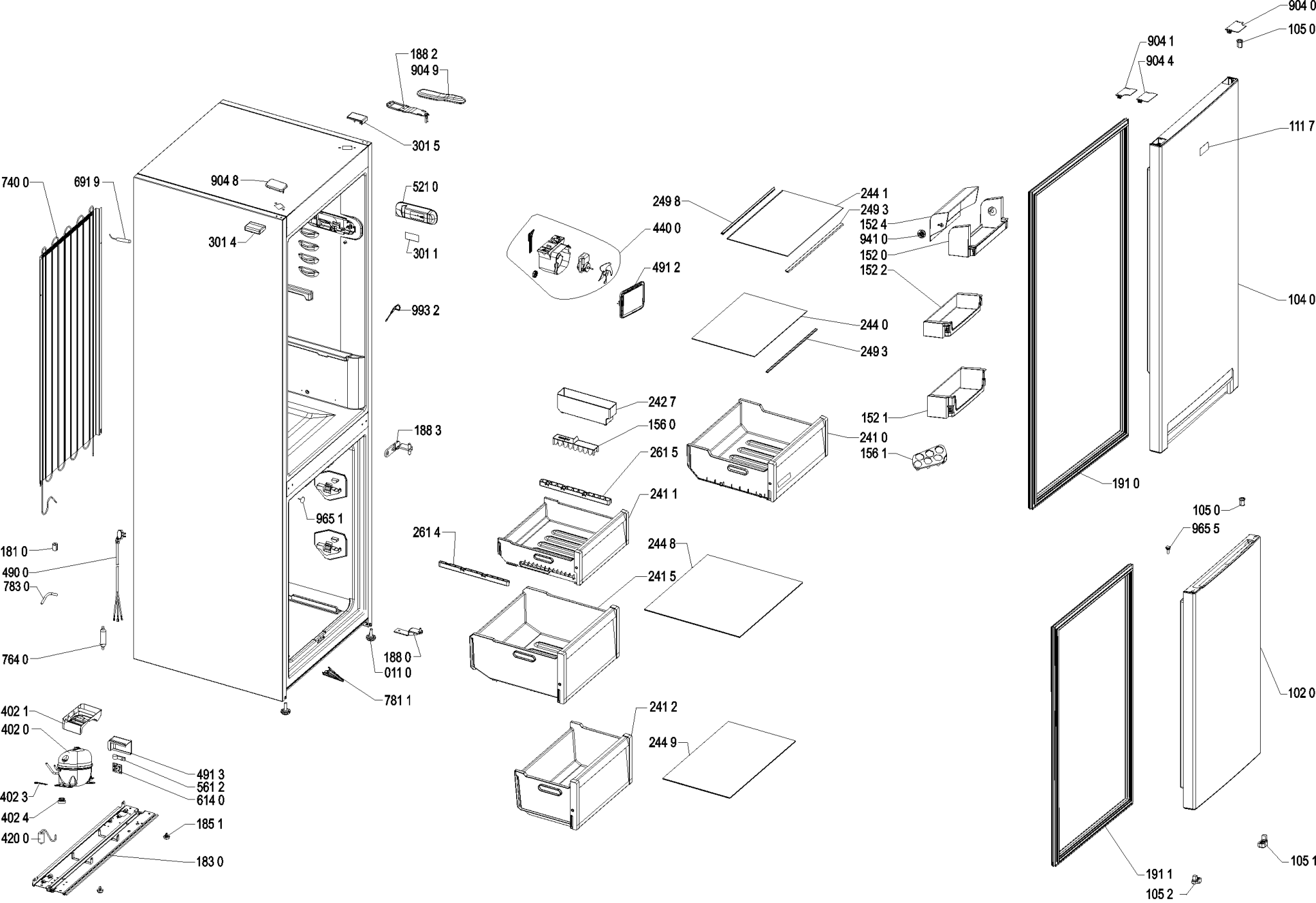

4000 108 68622