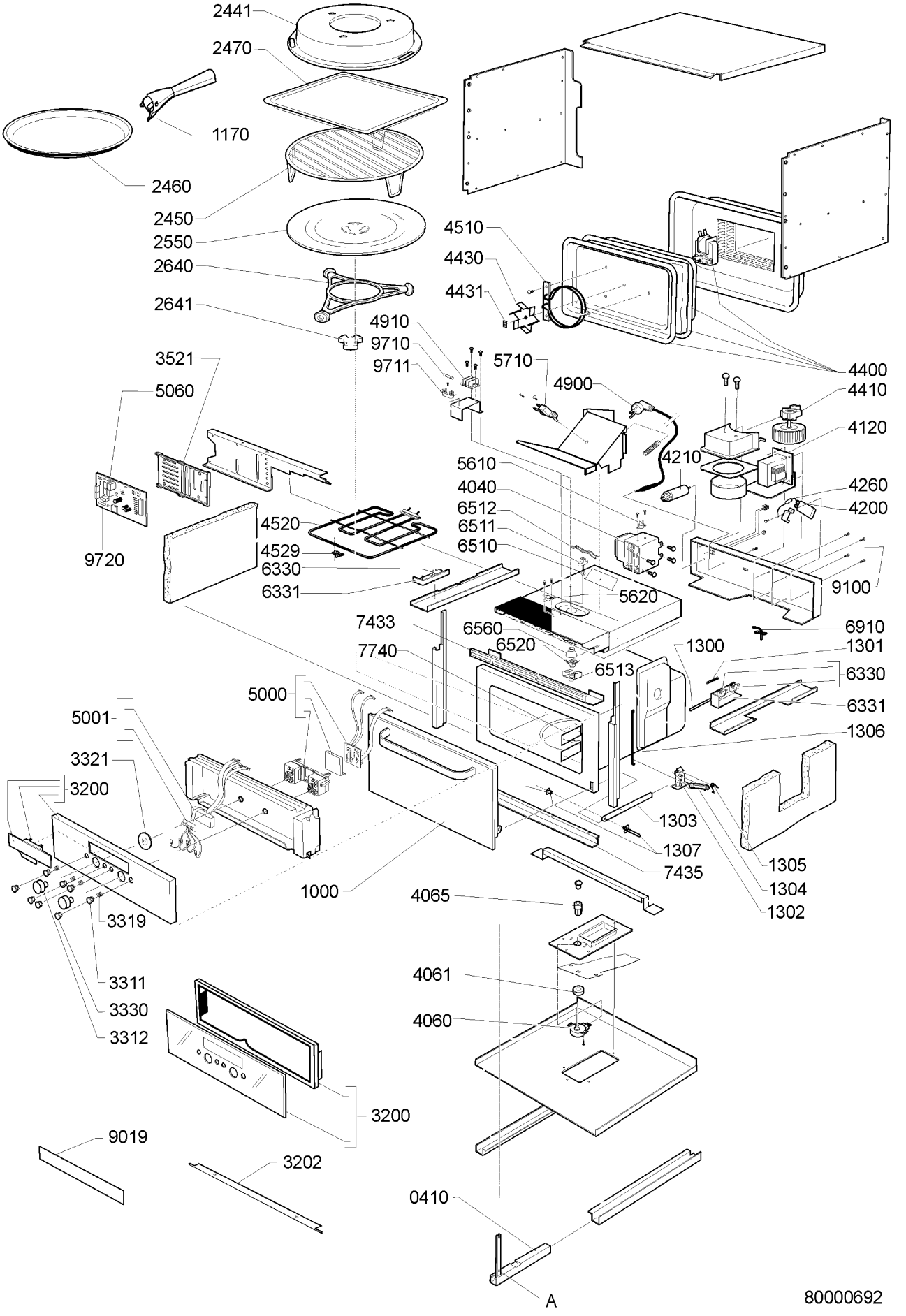
2441
2470
1170
2460
2450
2550
2640
2641
4510
4430
4431
4910
9710
9711
5710
4900
4400
4410
4120
4210
4260
4200
3521
5060
9720
5610
4040
6512
6511
6510
4520
4529
6330
6331
5620
9100
7433
6560
6520
6513
6910
1300
1301
6330
6331
1306
7740
5000
5001
3321
3200
1303
1307
7435
1305
1304
1302
1000
3319
4065
4061
4060
3311
3330
3312
3200
9019
3202
0410
A
80000692