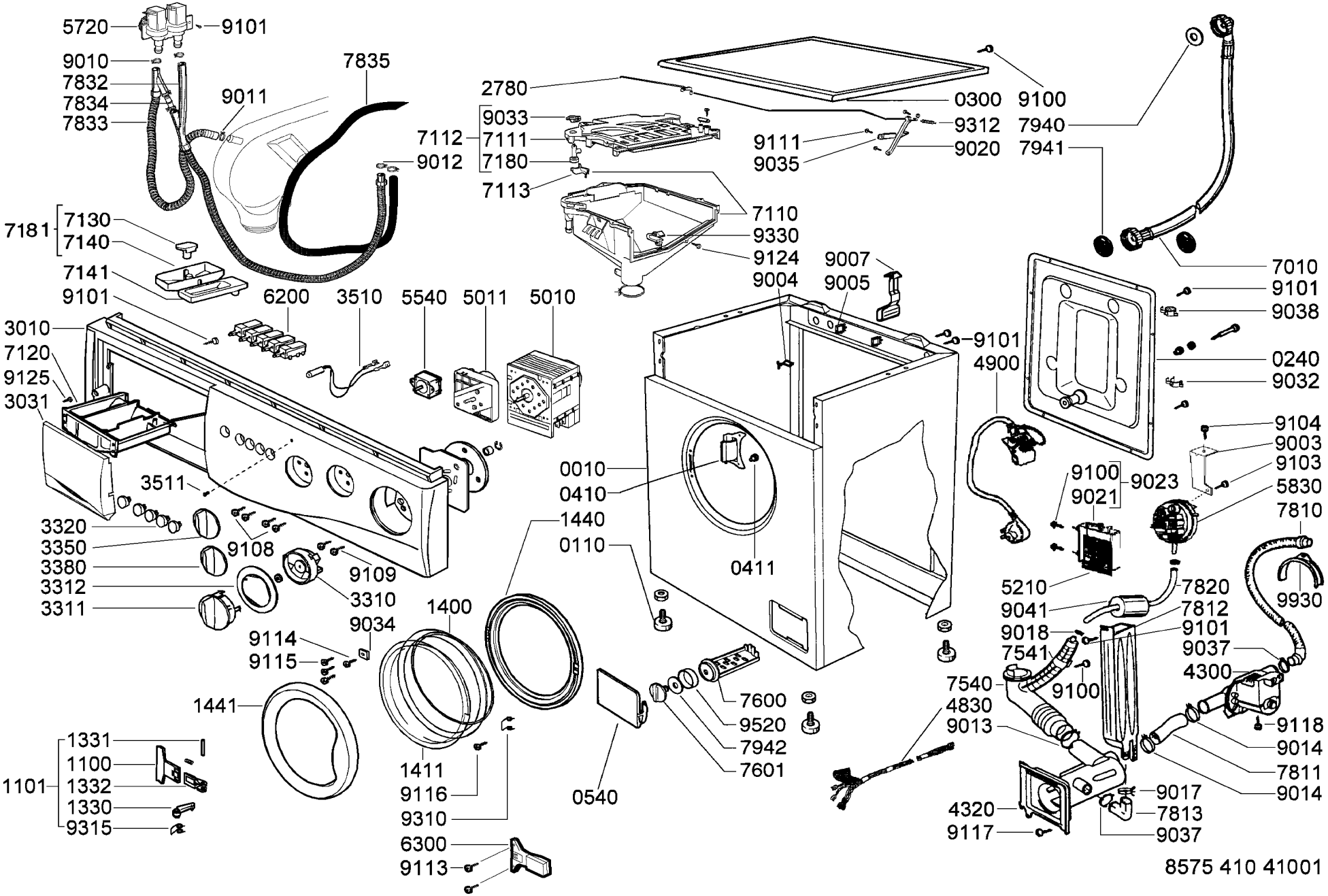
5720
9101
9010
7832
7834
7833
7835
9011
9012
2780
0300
9100
9033
7112
7111
7180
7113
9312
9111
9020
9035
7940
7941
7110
9330
9124
7181
7130
7140
7141
9101
6200
3510
5540
5011
5010
9007
9004
9005
9101
4900
7010
9101
9038
0240
9032
3010
7120
9125
3031
3511
0010
0410
0411
9104
9003
9103
5830
7810
9100
9021
9023
3320
3350
3380
3312
3311
9108
9109
3310
1440
0110
5210
7820
9041
7812
9930
9018
9101
9037
4300
9114
9115
9034
1400
7541
9100
7540
4830
9013
9118
9014
7811
9014
1441
7600
9520
7942
7601
1331
1100
1332
1330
9315
1101
1411
9116
9310
0540
9017
7813
9037
4320
9117
6300
9113
8575 410 41001