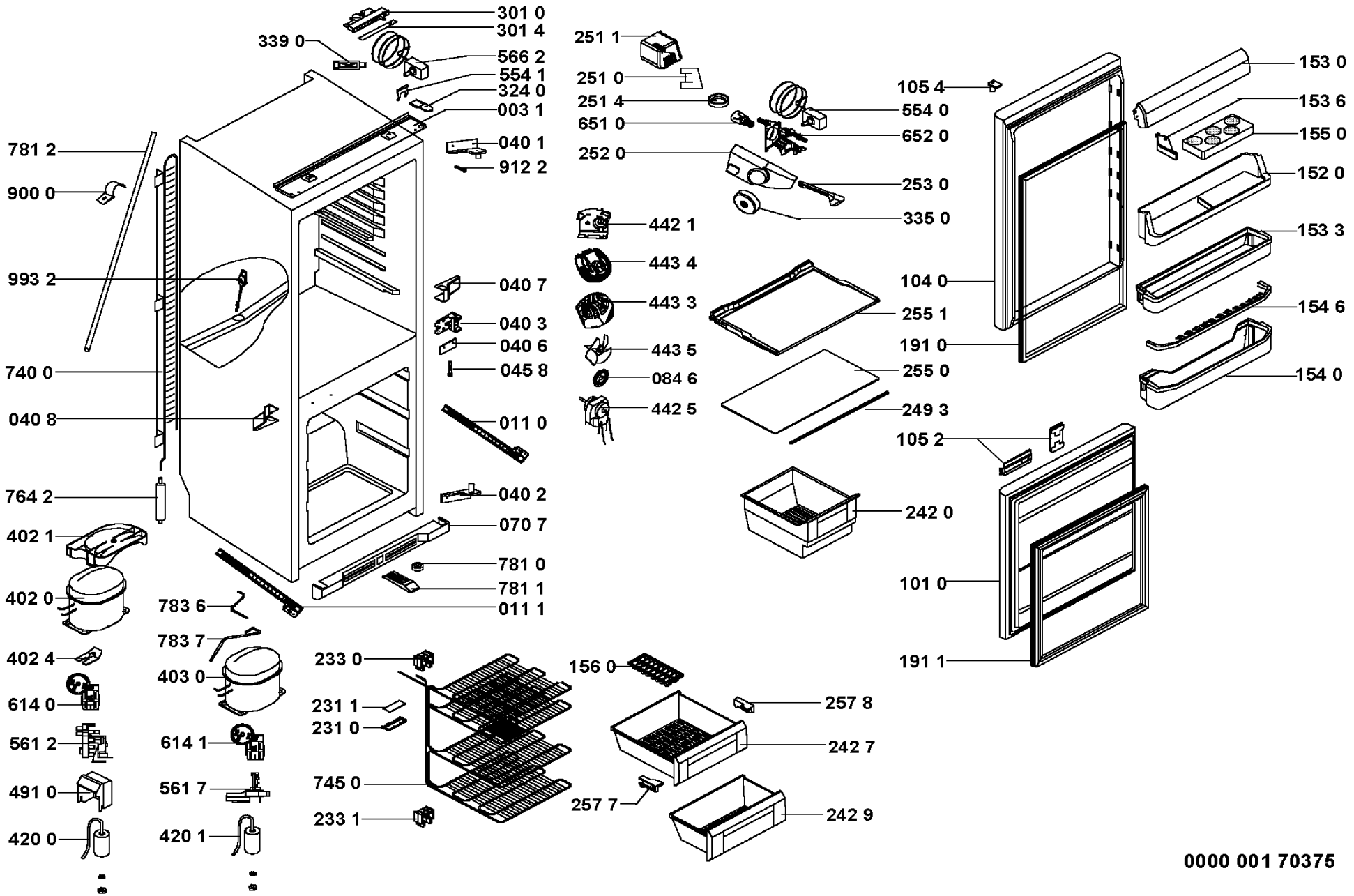
301 0
301 4
339 0
566 2
554 1
324 0
003 1
040 1
912 2
781 2
900 0
993 2
040 7
040 3
040 6
045 8
740 0
040 8
011 0
764 2
040 2
070 7
402 1
781 0
781 1
402 0
783 6
011 1
783 7
402 4
403 0
614 0
561 2
614 1
491 0
561 7
420 0
420 1
233 0
231 1
231 0
745 0
233 1
156 0
257 8
242 7
257 7
242 9
251 1
251 0
251 4
651 0
252 0
554 0
652 0
253 0
335 0
442 1
443 4
443 3
443 5
084 6
442 5
255 1
255 0
249 3
242 0
105 4
104 0
191 0
105 2
101 0
191 1
153 0
153 6
155 0
152 0
153 3
154 6
154 0
0000 001 70375