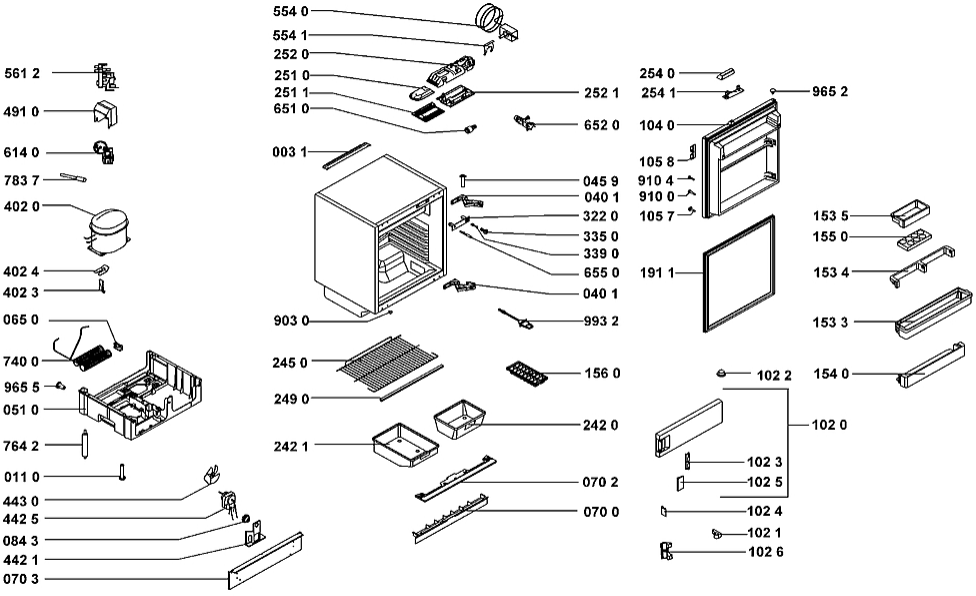

0000 001 60665