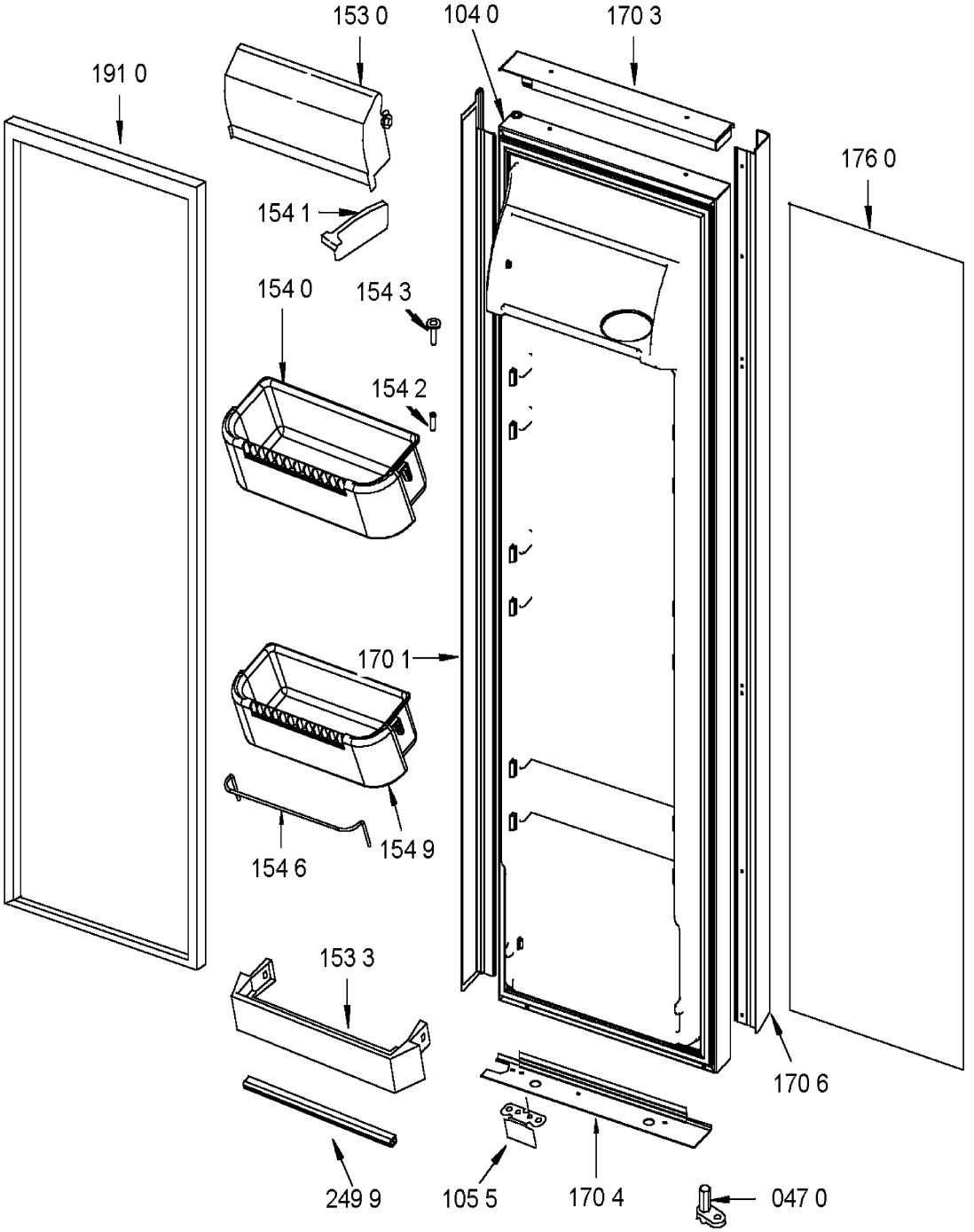

0000 001 70593