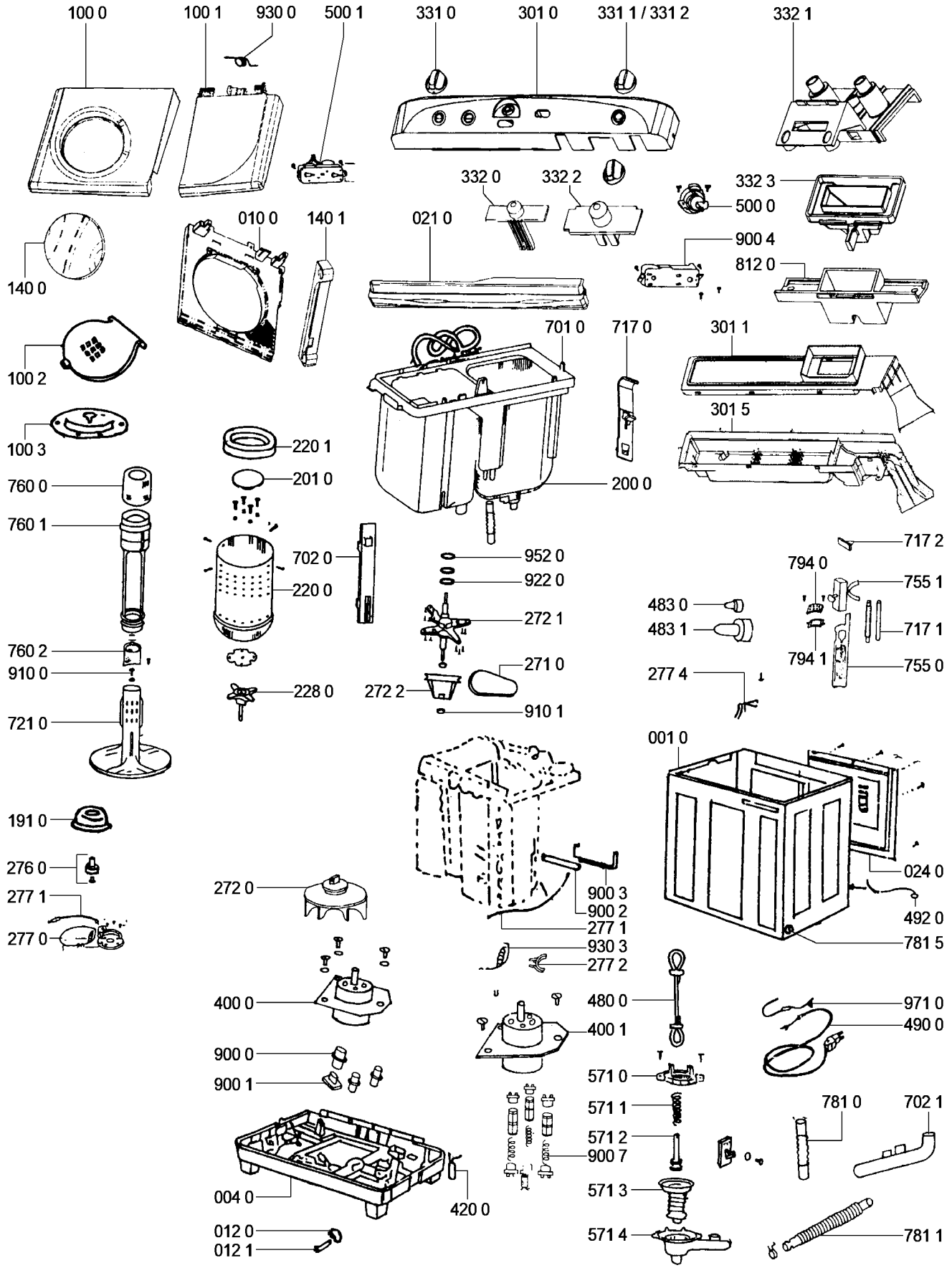
100 0
100 1
930 0
500 1
331 0
301 0
331 1 / 331 2
332 1
332 0
332 2
332 3
500 0
010 0
140 1
021 0
900 4
812 0
140 0
701 0
717 0
301 1
100 2
301 5
100 3
220 1
760 0
201 0
200 0
760 1
717 2
702 0
952 0
794 0
755 1
922 0
220 0
483 0
272 1
483 1
717 1
794 1
760 2
271 0
755 0
910 0
277 4
228 0
272 2
910 1
721 0
001 0
191 0
276 0
024 0
277 1
900 3
492 0
277 0
900 2
272 0
277 1
781 5
930 3
277 2
400 0
480 0
971 0
400 1
490 0
900 0
900 1
571 0
571 1
781 0
702 1
571 2
900 7
004 0
420 0
571 3
012 0
571 4
781 1
012 1

02000388