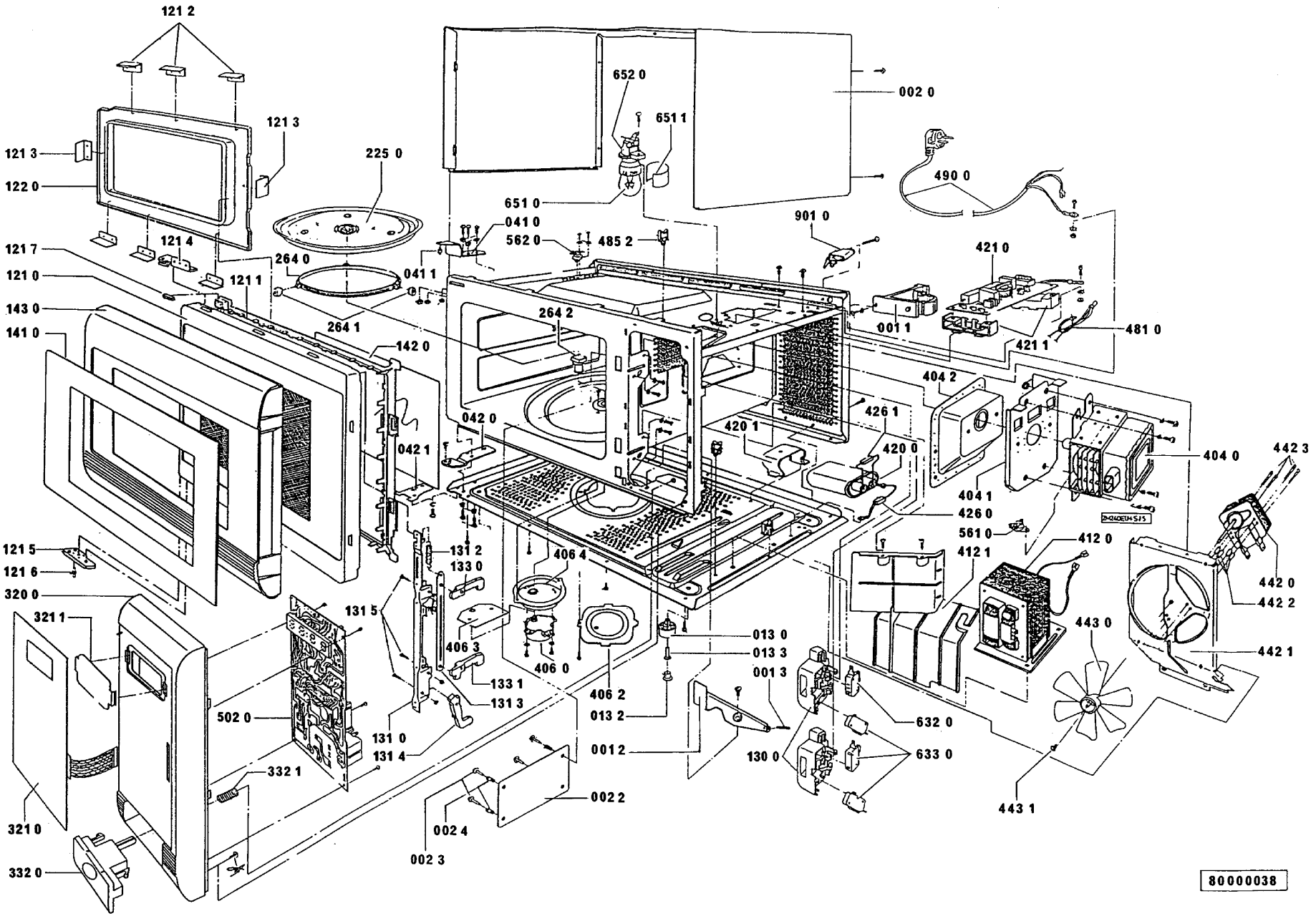
121 2
121 3
121 3
122 0
225 0
652 0
651 1
002 0
490 0
651 0
041 0
562 0
485 2
901 0
121 7
121 4
264 0
041 1
121 0
121 1
143 0
264 1
264 2
001 1
421 0
481 0
421 1
141 0
142 0
404 2
042 0
426 1
420 1
420 0
404 0
442 3
042 1
404 1
426 0
561 0
412 0
121 5
121 6
131 2
133 0
406 4
412 1
442 0
320 0
442 2
321 1
131 5
406 3
013 0
013 3
443 0
406 0
133 1
001 3
442 1
131 3
406 2
502 0
013 2
632 0
131 0
131 4
001 2
130 0
633 0
332 1
002 2
443 1
321 0
002 4
002 3
332 0
80000038