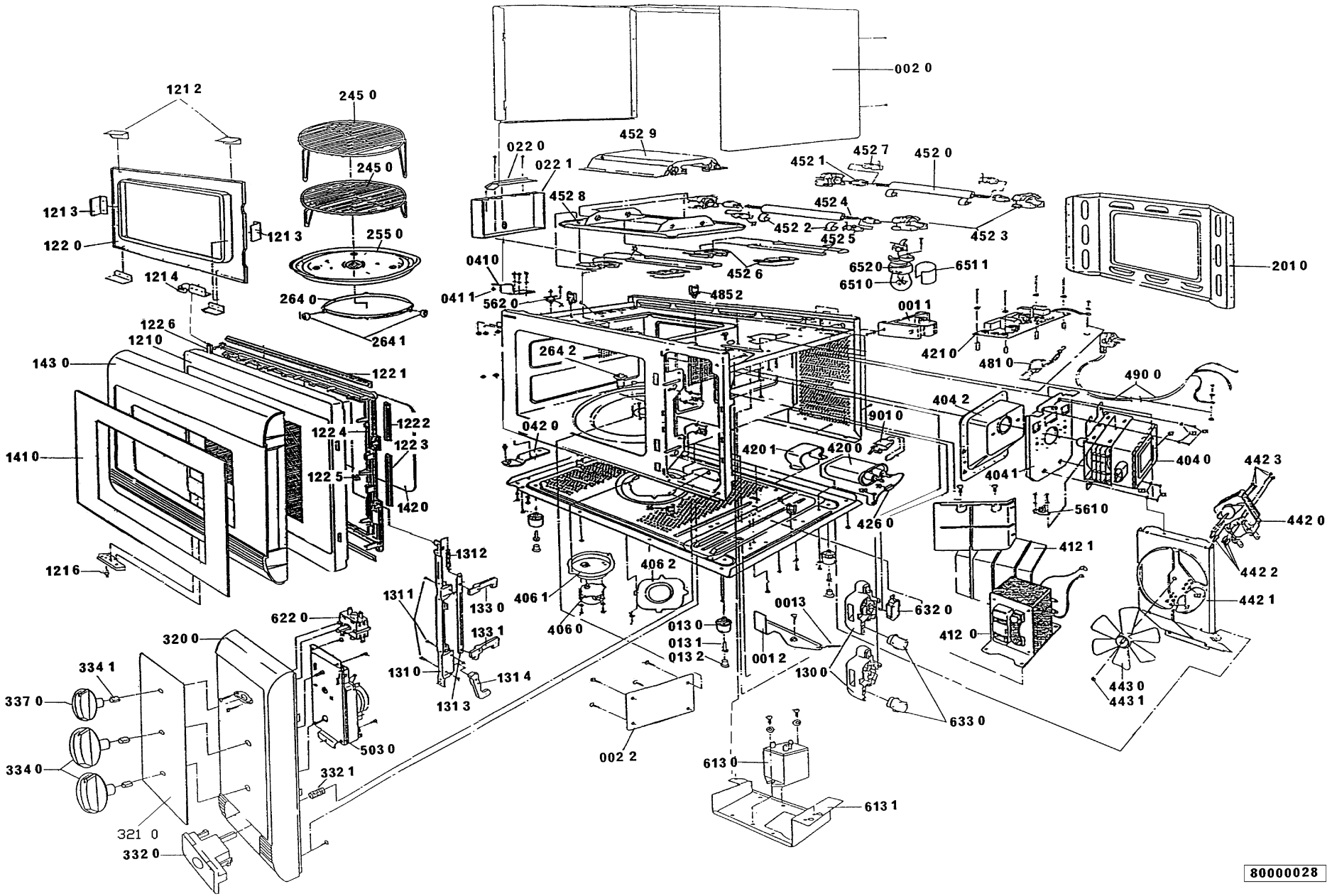
002 0
121 2
245 0
245 0
452 9
022 0
022 1
452 7
452 0
452 1
121 3
121 3
122 0
452 8
452 4
452 2
452 5
452 3
255 0
0410
652 0
651 1
201 0
121 4
452 6
651 0
264 0
041 1
562 0
485 2
001 1
264 1
122 6
1210
421 0
481 0
143 0
264 2
122 1
490 0
404 2
122 2
122 4
122 3
042 0
901 0
141 0
420 1
420 0
404 0
442 3
404 1
122 5
142 0
561 0
442 0
426 0
1312
412 1
1216
406 2
442 2
406 1
133 0
0013
632 0
442 1
622 0
131 1
133 1
013 0
406 0
412 0
320 0
013 1
013 2
001 2
130 0
334 1
131 0
131 4
443 0
443 1
337 0
131 3
633 0
503 0
002 2
334 0
332 1
613 0
613 1
321 0
332 0
80000028