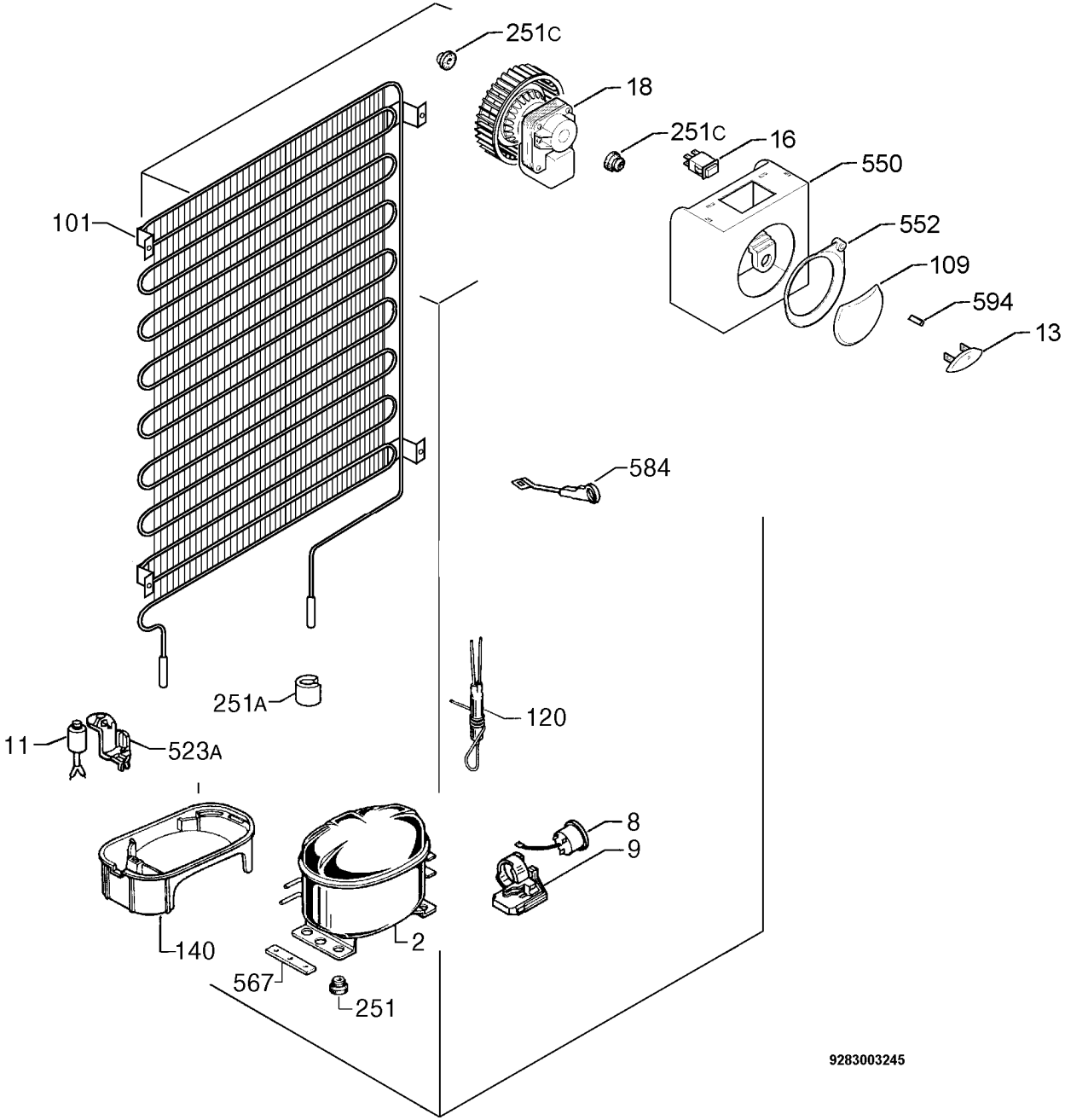
251C
18
251C
16
550
101
552
109
594
13
584
251A
120
11
523A
8
9
140
2
567
251
9283003245