AEG-Kundendienst C 13
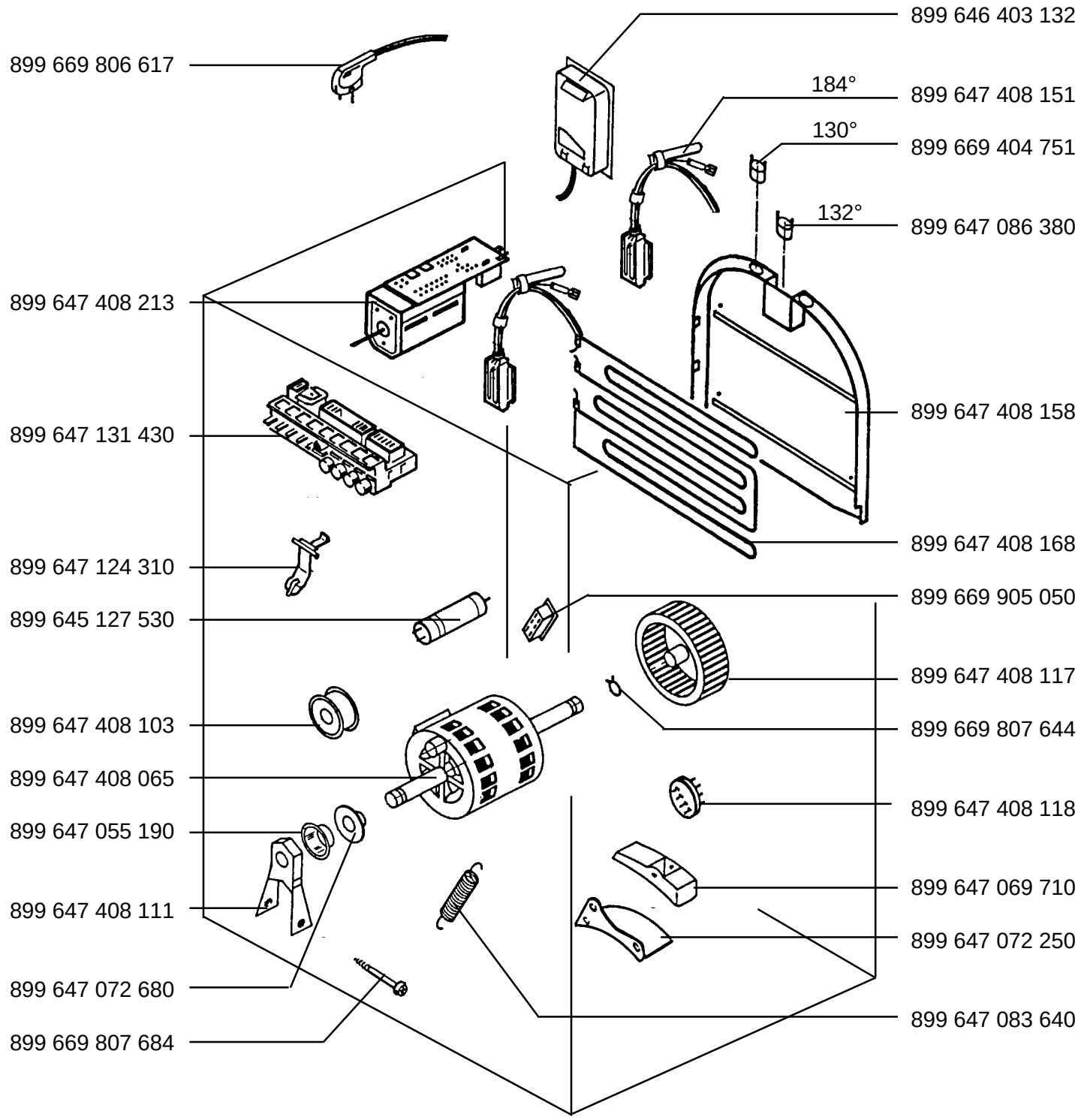
AE 9002 E-Nr. 607 625 063 Prod.Nr. 916 111 224
AE 9002 E-Nr. 916 013 006 A