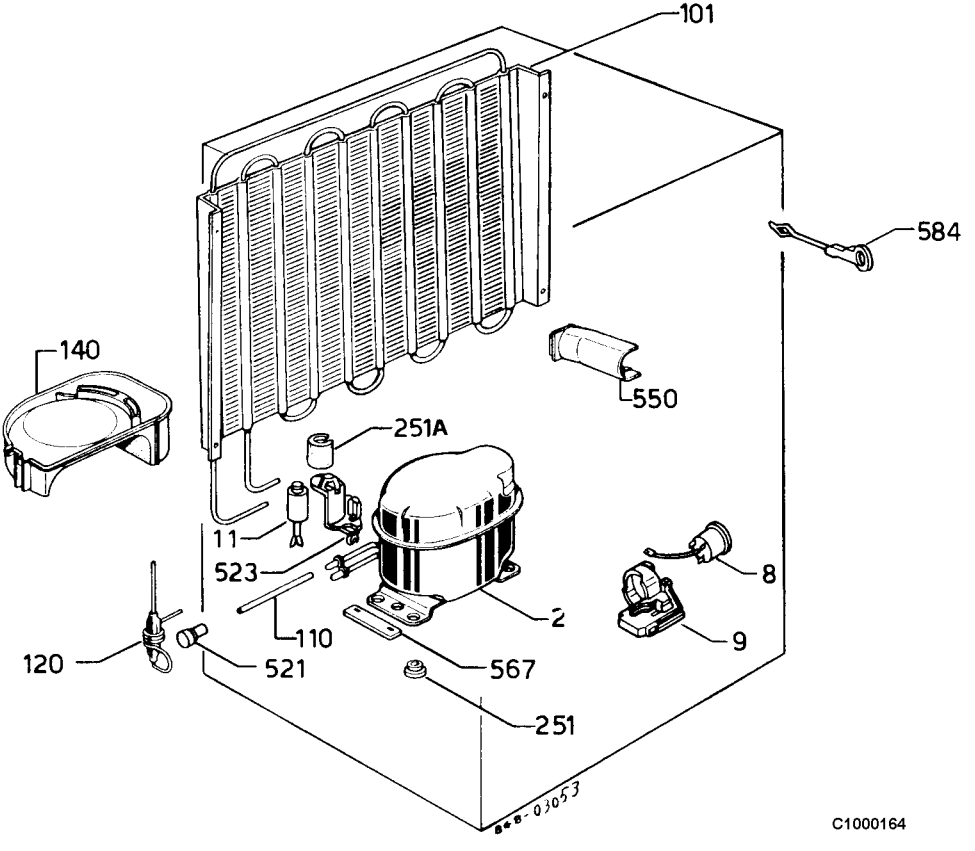
101
584
140
550
251A
11
523
110
120
521
567
251
2
8
9
C1000164