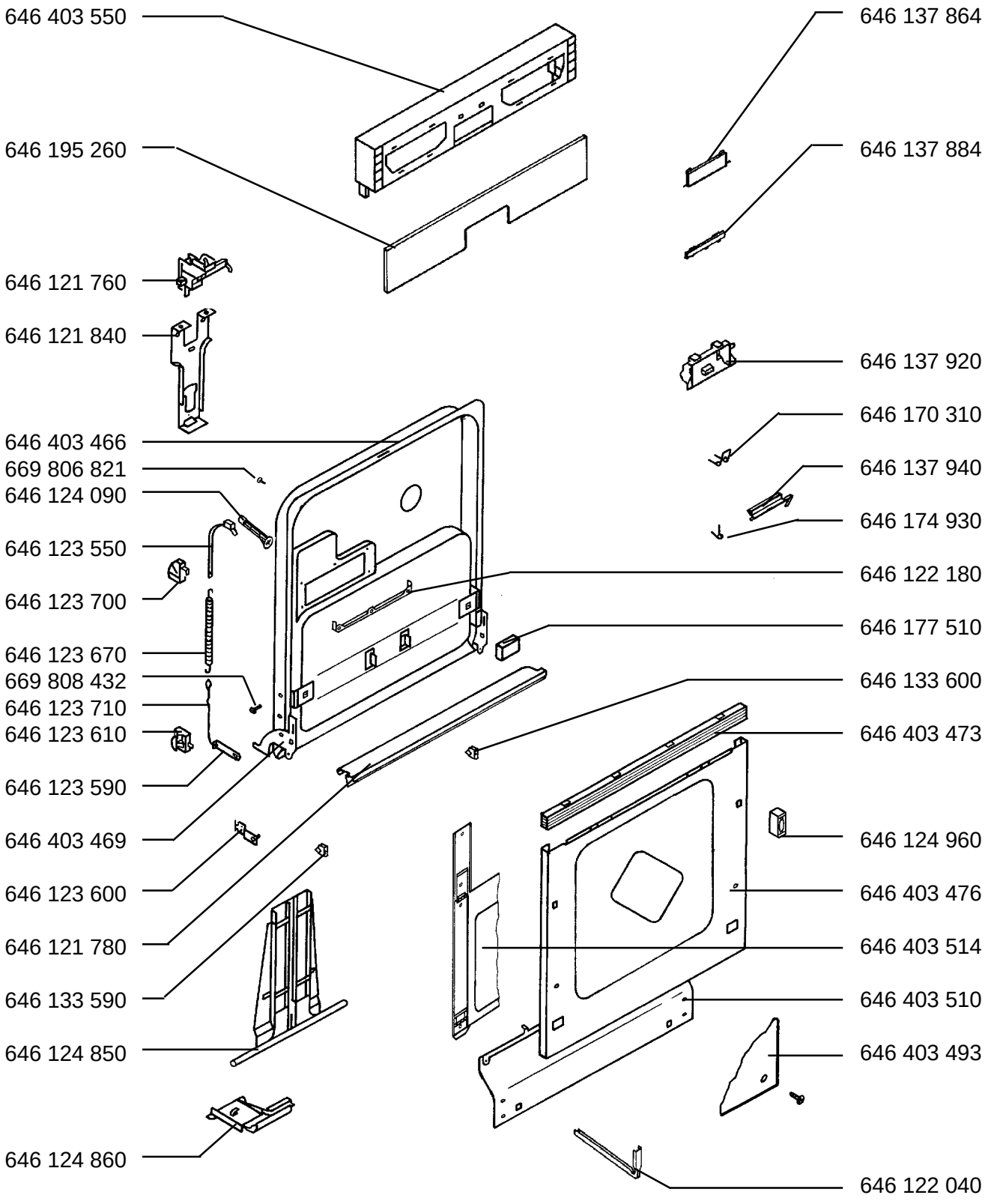FAVORIT 4230 i - m E-Nr. 911 234 006 -DE-AT-LU-